見積参考資料

工事名　R1三林　復旧治山（H30補正）　三好市大利大田　山腹工事（1）

◇経費情報◇

工種区分	治山・地すべり防止工事
単価地区	三好2
施行地域区分	一般交通の影響無し
前金支出割合	35%を超え　40%以下の場合
契約保証	金銭的保証を必要とする場合
現場環境改善費	計上しない

注意

◎「見積参考資料」は入札参加者の迅速で適正な工事費の見積りのための一資料であり，請負契約を拘束するものではない。

◎当資料内において「平成31年5月」以降で表記するものは，新元号（令和）の当該月に読み替えるものとする。

事業名	復旧治山事業　大利大田地区
工事名	Ｒ１三林　復旧治山（Ｈ３０補正）　三好市大利大田　山腹工事（１）

項　目　名	内　　容
事業主体名	西部総合県民局農林水産部（三好）　林務・森林整備担当（三好）
事業名	復旧治山事業
地区名	大利大田地区
工事名	Ｒ１三林　復旧治山（Ｈ３０補正）　三好市大利大田　山腹工事（１）
施工場所	三好市池田町大利大田地区
工事番号	
工事区分	
積算区分	当初積算
地域区分	徳島県
地区区分	三好２
工期	
積算体系年月	平成３１年３月
単価期適用年月	平成３１年５月－Ａ
歩掛期適用年番号	
電力会社名	

事業名	復旧治山事業　大利大田地区
工事名	Ｒ１三林　復旧治山（Ｈ３０補正）　三好市大利大田　山腹工事（１）

番号	項　目　名	規　　格	数　量	単位	金　額	備　考
	本工事費計					
	・工事価格					
	・消費税相当額（１０％）					
	工事内容					

事業名	復旧治山事業　大利大田地区
工事名	Ｒ１三林　復旧治山（Ｈ３０補正）　三好市大利大田　山腹工事（１）

項　目　名	内　　容
工事名	
工事区分	
積算区分	
積算体系区分	【森林土木工事】※R1.5.1～
工種区分	治山・地すべり工事
工種体系区分	
工事工種体系年番号	
契約保証費	
前払金支出割合	35%を超え40%以下
電力区分	低圧・業者持・１年未満
冬期補正	なし
豪雪補正	なし
亜熱帯補正	なし
通勤補正区分	補正なし
施工地域区分	補正なし
冬期補正（現場管理費）	0.00%

事業名	復旧治山事業　大利大田地区
工事名	Ｒ１三林　復旧治山（Ｈ３０補正）　三好市大利大田　山腹工事（１）

項　目　名	数　量	単位	金　額	備　考
1 工事価格				
2 ・工事原価				
3 純工事費				
4 ・・直接工事費				
5 ・・・直接工事費(諸経費対象)	1.000	式		
6 ・・間接工事費				
7 ・・・共通仮設費				
8 ・・・・共通仮設費（率計上）				
9 ・・・・準備費	1.000	式		
10 ・・・現場管理費				
11 ・一般管理費等				
12 処分費(準備費の内数)				

事業名	復旧治山事業　大利大田地区
工事名	Ｒ１三林　復旧治山（Ｈ３０補正）　三好市大利大田　山腹工事（１）

工　種　名　称	数　量	単位	金　額	備　考
直接工事費(諸経費対象)内訳				
直接工事費(諸経費対象)	1.000	式		
・土工	1.000	式		
・・土工	1.000	式		
・・・ 土工	1.000	式		
・土留工	1.000	式		
・・土留工	1.000	式		
・・・ Ｎｏ．１土留工(受圧板) コンクリート	1.000	式		
・・・ Ｎｏ．２土留工(受圧板) コンクリート	1.000	式		
・アンカー工	1.000	式		
・・アンカー工	1.000	式		
・・・ アンカー工　(No.１土留工)	1.000	式		
・・・ アンカー工　(No.２土留工)	1.000	式		

事業名	復旧治山事業　大利大田地区
工事名	Ｒ１三林　復旧治山（Ｈ３０補正）　三好市大利大田　山腹工事（１）

工　種　名　称	数　量	単位	金　額	備　考
・山腹水路工	1.000	式		
・・山腹水路工	1.000	式		
・・・ 山腹水路工	1.000	式		
・・・ 山腹暗渠	1.000	式		
・構造物取りこわし工	1.000	式		
・・構造物取りこわし工	1.000	式		
・・・ コンクリート構造物取りこわし工	1.000	式		
・仮設工	1.000	式		
・・仮設工	1.000	式		
・・・ モノレール	1.000	式		
・・・ 仮設工（アンカー工）	1.000	式		
・・安全費	1.000	式		
・・・ 交通誘導員	1.000	式		

事業名	復旧治山事業　大利大田地区
工事名	Ｒ１三林　復旧治山（Ｈ３０補正）　三好市大利大田　山腹工事（１）

工　種　名　称	数　量	単位	金　額	備　考
準備費内訳				
準備費	1.000	式		
・準備費	1.000	式		
・・準備費	1.000	式		
・・・　支障木伐採費	1.000	式		
・・・　処分費	1.000	式		

事業名	復旧治山事業　大利大田地区
工事名	Ｒ１三林　復旧治山（Ｈ３０補正）　三好市大利大田　山腹工事（１）

名　称（規　格）	数　量	単位	単　価	金　額	備　考
直接工事費(諸経費対象)					
・土工	1.000	式			
・・土工	1.000	式			
・・・ 土工	1.000	式			1 式当たり
掘削工(小規模土工) 地山の掘削積込み,標準以外	242.100	m3			単Ａ Ｓ単　8号
人力掘削（床掘） 砂・砂質土、粘性土、礫質土	6.800	m3			単Ａ Ｓ単　5号
人力盛土（埋戻し） 砂・砂質土、粘性土、礫質土	1.500	m3			単Ａ Ｓ単　6号
バックホウ掘削積込み(土砂) ルーズな状態の積込,10,000m3未満,制限なし,砂・砂質土・粘性土・礫質土	261.300	m3			単Ａ Ｓ単　21号
,障害なし					
運搬工(礫質土) 10ｔ車,粘性土・砂・砂質土・礫質土,4.1km,バックホウ　山積0.8m3	261.300	m3			単Ａ Ｓ単　11号
合　　計					
・土留工	1.000	式			
・・土留工	1.000	式			
・・・ Ｎｏ．１土留工(受圧板) コンクリート	1.000	式			1 式当たり
SP コンクリート 森林 無筋・鉄筋構造物,ｺﾝｸﾘｰﾄﾎﾟﾝﾌﾟ車打設,24-12-25(20)(高炉),10m3以上100m3	66.700	m3			単Ａ Ｓ単　31号
未満,一般養生,延長無し,-,-					
SP 型枠 森林 一般型枠,鉄筋・無筋構造物	162.500	㎡			単Ａ Ｓ単　35号

事業名	復旧治山事業　大利大田地区
工事名	Ｒ１三林　復旧治山（Ｈ３０補正）　三好市大利大田　山腹工事（１）

名　称（規　格）	数　量	単位	単　価	金　額	備　考
鉄筋工 鉄筋加工,組立 SD345,D13	779.000	kg			単A T単　5号
鉄筋工 鉄筋加工,組立 SD345,D16～D25	8,094.000	kg			単A T単　8号
SP 基礎砕石 森林 20.0cmを超え22.5cm以下,再生クラッシャラン　40～0	13.700	㎡			単A S単　23号
拾石積工（裏石積工） t=20cm,割栗 15～20cm,生ｺﾝ 18-8-25	209.600	㎡			単A S単　37号
硬質ポリ塩化ビニル管 一般管VP　径150　長4.0m	3.000	本			単A
足場設置・撤去 単管傾斜足場,安全ネットなし	111.200	掛㎡			単A S単　17号
袖コンクリート	1.000	式			単A T単　1号
合　計					
・・・ Ｎｏ．２土留工(受圧板) コンクリート	1.000	式			1 式当たり
SP コンクリート 森林 無筋・鉄筋構造物,ｺﾝｸﾘｰﾄﾎﾟﾝﾌﾟ車打設,24-12-25(20)(高炉),10m3以上100m3	66.700	m3			単A S単　31号
未満,一般養生,延長無し,-,-					
SP 型枠 森林 一般型枠,鉄筋・無筋構造物	162.500	㎡			単A S単　35号
鉄筋工 鉄筋加工,組立 SD345,D13	779.000	kg			単A T単　5号
鉄筋工 鉄筋加工,組立 SD345,D16～D25	8,094.000	kg			単A T単　8号
SP 基礎砕石 森林 20.0cmを超え22.5cm以下,再生クラッシャラン　40～0	13.700	㎡			単A S単　23号
拾石積工（裏石積工） t=20cm,割栗 15～20cm,生ｺﾝ 18-8-25	197.600	㎡			単A S単　37号
硬質ポリ塩化ビニル管 一般管VP　径150　長4.0m	3.000	本			単A

事業名	復旧治山事業　大利大田地区
工事名	Ｒ１三林　復旧治山（Ｈ３０補正）　三好市大利大田　山腹工事（１）

名　称（規　格）	数　量	単位	単　価	金　額	備　考
足場設置・撤去 単管傾斜足場,安全ネットなし	111.200	掛㎡			単Ａ Ｓ単　17号
合　　計					
・アンカー工	1.000	式			
・・アンカー工	1.000	式			
・・・ アンカー工　（No.１土留工）	1.000	式			1 式当たり
SP 削孔(アンカー) 森林 有り(ｽｷｯﾄﾞ型),二重管方式,135mm,軟岩	138.700	m			単Ａ Ｓ単　25号
SP 削孔(アンカー) 森林 有り(ｽｷｯﾄﾞ型),二重管方式,135mm,ﾚｷ質土	202.200	m			単Ａ Ｓ単　26号
SP 鋼材加工･組立･挿入･緊張･定着等(ｱﾝｶｰ) 森林 二重防食,PC鋼線より線(工場組立),-,400≦f＜1300kN,有り	19.000	本			単Ａ Ｓ単　27号
グラウト注入打設 24kN/mm2 W/C≦47.5%	15.600	m3			単Ａ Ｔ単　2号
アンカー工資材(No.1) 設計引張力849.1kN/本 定着450.0kN/本	1.000	式			単Ａ Ｔ単　3号
合　　計					
・・・ アンカー工　（No.２土留工）	1.000	式			1 式当たり
SP 削孔(アンカー) 森林 有り(ｽｷｯﾄﾞ型),二重管方式,135mm,軟岩	136.500	m			単Ａ Ｓ単　25号
SP 削孔(アンカー) 森林 有り(ｽｷｯﾄﾞ型),二重管方式,135mm,ﾚｷ質土	198.400	m			単Ａ Ｓ単　26号
SP 鋼材加工･組立･挿入･緊張･定着等(ｱﾝｶｰ) 森林 二重防食,PC鋼線より線(工場組立),-,400≦f＜1300kN,有り	19.000	本			単Ａ Ｓ単　27号
グラウト注入打設 24kN/mm2 W/C≦47.5%	15.300	m3			単Ａ Ｔ単　2号

事業名	復旧治山事業　大利大田地区
工事名	Ｒ１三林　復旧治山（Ｈ３０補正）　三好市大利大田　山腹工事（１）

名　称（規　格）	数　量	単位	単　価	金　額	備　考
アンカー工資材(No.2) 設計引張力849.1kN/本 定着450.0kN/本	1.000	式			単A Ｔ単　6号
合　計					
・山腹水路工	1.000	式			
・・山腹水路工	1.000	式			
・・・ 山腹水路工	1.000	式			1 式当たり
山腹水路工 コルゲート　D-500×250	1.000	式			単A Ｔ単　7号
水路工復旧 コルゲート(500×250)	1.000	式			単A Ｔ単　4号
1号落差工 18－8－40（高炉）(w/c=60%以下)	1.000	基			単A Ｔ単　9号
2号落差工 18－8－40（高炉）(w/c=60%以下)	1.000	基			単A Ｔ単　10号
3号落差工 18－8－40（高炉）(w/c=60%以下)	1.000	基			単A Ｔ単　11号
合　計					
・・・ 山腹暗渠	1.000	式			1 式当たり
山腹水路工(山腹暗渠据付) 0.5㎡以下,50m以下	58.000	m			単A Ｓ単　20号
合　計					
・構造物取りこわし工	1.000	式			

事業名	復旧治山事業　大利大田地区
工事名	Ｒ１三林　復旧治山（Ｈ３０補正）　三好市大利大田　山腹工事（１）

名　称（規　格）	数　量	単位	単　価	金　額	備　考
・・構造物取りこわし工	1.000	式			
・・・ コンクリート構造物取りこわし工	1.000	式			1 式当たり
コンクリート構造物取りこわし工(ｺﾝｸﾘｰﾄﾌﾞﾚｰｶ) 無筋構造物	4.600	m3			単Ａ Ｓ単　7号
バックホウ掘削積込み(土砂) ルーズな状態の積込,10,000m3未満,制限なし,破砕岩,障害なし	4.600	m3			単Ａ Ｓ単　22号
ダンプトラック運搬 10ｔ車,アスファルト・コンクリート塊,6.6km,バックホウ　山積0.8m3	4.600	m3			単Ａ Ｓ単　12号
合　　計					
・仮設工	1.000	式			
・・仮設工	1.000	式			
・・・ モノレール	1.000	式			1 式当たり
モノレール路線選定・架設・撤去 路線選定あり,30度未満,架設～撤去,普通台車,1ヵ月以内	1.000	基			単Ａ Ｓ単　9号
モノレール運転 ,普通台車,100m	10.200	m3			単Ａ Ｓ単　10号
合　　計					
・・・ 仮設工（アンカー工）	1.000	式			1 式当たり
SP ボーリングマシン移設(アンカー) 森林	4.000	回			単Ａ Ｓ単　29号
SP 足場(アンカー) 森林	910.000	空m3			単Ａ Ｓ単　30号
ﾗﾌﾃﾚｰﾝｸﾚｰﾝ[油圧伸縮ｼﾞﾌﾞ型・排対型(1次)] ,25t吊	4.000	日			単Ａ Ｓ単　4号

事業名	復旧治山事業　大利大田地区
工事名	Ｒ１三林　復旧治山（Ｈ３０補正）　三好市大利大田　山腹工事（１）

名　称（規　格）	数　量	単位	単　価	金　額	備　考
合　　計					
・・安全費	1.000	式			
・・・　交通誘導員	1.000	式			1 式当たり
交通誘導警備員Ｂ	40.0	人			単Ａ Ｓ単　1号
合　　計					

事業名	復旧治山事業　大利大田地区
工事名	Ｒ１三林　復旧治山（Ｈ３０補正）　三好市大利大田　山腹工事（１）

名　称（規　格）	数　量	単位	単　価	金　額	備　考
準備費					
・準備費	1.000	式			
・・準備費	1.000	式			
・・・ 支障木伐採費	1.000	式			1 式当たり
スギ　伐採費 胸高直径　20cm	100.000	本			単Ａ
スギ　伐採費 胸高直径　30cm	100.000	本			単Ａ
合　　計					
・・・ 処分費	1.000	式			1 式当たり
残土処理費 三好市営川崎残土場	261.300	m3			単Ａ Ｓ単　2号
コンクリート処分費 無筋	10.800	ton			単Ａ Ｓ単　3号
合　　計					

事業名	復旧治山事業　大利大田地区
工事名	Ｒ１三林　復旧治山（Ｈ３０補正）　三好市大利大田　山腹工事（１）

コード	名　称	数　量	単位	単　価	金　額	備　考
	＊＊＊　Ｓ単－ 1号　＊＊＊					
	交通誘導警備員Ｂ		人		1.000 人	当たり算出
	交通誘導警備員Ｂ			冬期補正:なし 亜熱帯補正:なし	豪雪補正:なし 基本給時間:8.0	
	1)労務ｺｰﾄﾞ 2)労務単価算定区分			超勤時間:0.0	深夜時間:0.0	
	交通誘導警備員Ｂ		人			
	合　　計					算出数量 1.000 人
	単　　価					
	＊＊＊　Ｓ単－ 2号　＊＊＊					
	残土処理費		m3		1.000 各単位	当たり算出
	残土処理費 三好市営川崎残土場			冬期補正:なし 亜熱帯補正:なし	豪雪補正:なし 基本給時間:8.0	
	1)地域資材単価コード 2)資材規格	三好市営川崎残土場		超勤時間:0.0	深夜時間:0.0	
	3)単価の入力					
	残土処理費 三好市営川崎残土場	1.000	m3			
	合　　計					算出数量 1.000 各単位
	単　　価					
	＊＊＊　Ｓ単－ 3号　＊＊＊					

事業名	復旧治山事業　大利大田地区
工事名	Ｒ１三林　復旧治山（Ｈ３０補正）　三好市大利大田　山腹工事（１）

コード	名　称	数　量	単位	単　価	金　額	備　考
	コンクリート処分費		ton		1.000 各単位	当たり算出
	コンクリート処分費 無筋			冬期補正:なし 亜熱帯補正:なし	豪雪補正:なし 基本給時間:8.0	
	1)地域資材単価コード 2)資材規格	無筋		超勤時間:0.0	深夜時間:0.0	
	3)単価の入力					
	コンクリート処分費 無筋	1.000	ton			
	合　計					算出数量 1.000 各単位
	単　価					
	＊＊＊　Ｓ単－ 4号　＊＊＊					
	ﾗﾌﾃﾚｰﾝｸﾚｰﾝ[油圧伸縮ｼﾞﾌﾞ型･排対型(1次)]		日		1.000 各単位	当たり算出
	ﾗﾌﾃﾚｰﾝｸﾚｰﾝ[油圧伸縮ｼﾞﾌﾞ型･排対型(1次)] ,25t吊			冬期補正:なし 亜熱帯補正:なし	豪雪補正:なし 基本給時間:8.0	
	1)機械ｺｰﾄﾞ≪単位が時間のみ≫ 2)機械ｺｰﾄﾞ（同上）			超勤時間:0.0	深夜時間:0.0	
	3)単価算出区分 4)運転１日当たり運転時間(T)					
	5)運転日に対する供用日の割合(YC) 6)単価計上区分					
	7)岩石補正区分 8)燃料の計上方法	岩石補正なし				
	9)燃料区分 10)燃料消費量(入力の場合)					
	11)消耗部品の計上の有無 13)消耗部品費の適用条件(2)	消耗部品を計上しない 消耗部品なし				
	14)名称(消耗部品) 15)規格(消耗部品)	― ―				

事業名	復旧治山事業　大利大田地区
工事名	Ｒ１三林　復旧治山（Ｈ３０補正）　三好市大利大田　山腹工事（１）

コード	名　称	数　量	単位	単　価	金　額	備　考
	ﾗﾌﾃﾚｰﾝｸﾚｰﾝ[油圧伸縮ｼﾞﾌﾞ型･排対型(1次)]		日			<損料>
	軽油 ﾊﾟﾄﾛｰﾙ給油	102.000	L			
	運転手（特殊）		人			
	合　　計					算出数量 1.000 各単位
	単　　価		各単位			
	単位					
	＊＊＊　Ｓ単－ 5号　＊＊＊					
	人力掘削（床掘）		m3		10.000 m3	当たり算出
	人力掘削（床掘） 砂・砂質土、粘性土、礫質土			冬期補正:なし 亜熱帯補正:なし	豪雪補正:なし 基本給時間:8.0	
	1)土質区分 2)山林砂防工（普通作業員）	砂・砂質土、粘性土、礫質土 普通作業員		超勤時間:0.0	深夜時間:0.0	
	普通作業員		人			
	合　　計					算出数量 10.000 m3
	単　　価		m3			
	＊＊＊　Ｓ単－ 6号　＊＊＊					
	人力盛土（埋戻し）		m3		10.000 m3	当たり算出
	人力盛土（埋戻し） 砂・砂質土、粘性土、礫質土			冬期補正:なし 亜熱帯補正:なし	豪雪補正:なし 基本給時間:8.0	

事業名	復旧治山事業　大利大田地区
工事名	Ｒ１三林　復旧治山（Ｈ３０補正）　三好市大利大田　山腹工事（１）

コード	名　称	数　量	単位	単　価	金　額	備　考
	1)土質区分 2)山林砂防工（普通作業員）	砂・砂質土、粘性土、礫質土 普通作業員		超勤時間:0.0	深夜時間:0.0	
	普通作業員		人			
	合　計					算出数量 10.000 m3
	単　価		m3			
	＊＊＊　Ｓ単－ 7号　＊＊＊					
	コンクリート構造物取りこわし工(ｺﾝｸﾘｰﾄﾌﾞﾚｰｶ)		m3		10.000 m3	当たり算出
	コンクリート構造物取りこわし工(ｺﾝｸﾘｰﾄﾌﾞﾚｰｶ) 無筋構造物			冬期補正:なし 亜熱帯補正:なし	豪雪補正:なし 基本給時間:8.0	
	1)構造物区分 2)山林砂防工（普通作業員）	無筋構造物 普通作業員		超勤時間:0.0	深夜時間:0.0	
	3)長期割引単価区分(賃料機械)					
	土木一般世話役		人			
	特殊作業員		人			
	普通作業員		人			
	さく岩機[ｺﾝｸﾘｰﾄﾌﾞﾚｰｶ]		日			<損料>
	空気圧縮機[可般式･ｴﾝｼﾞﾝ駆動･排対型(1次･2次)]		日			<賃料>
	軽油 ﾊﾟﾄﾛｰﾙ給油	56.000	L			
	諸雑費	0.020				
	合　計					算出数量 10.000 m3

事業名	復旧治山事業　大利大田地区
工事名	Ｒ１三林　復旧治山（Ｈ３０補正）　三好市大利大田　山腹工事（１）

コード	名　称	数　量	単位	単　価	金　額	備　考
	単　　価		m3			
	＊＊＊　Ｓ単－ 8号　＊＊＊					
	掘削工(小規模土工)		m3		10.000 各単位	当たり算出
	小規模土工(バックホウ) 地山の掘削積込み,標準以外			冬期補正:なし 亜熱帯補正:なし	豪雪補正:なし 基本給時間:8.0	
	1)作業区分 2)作業内容区分	地山の掘削積込み 標準以外		超勤時間:0.0	深夜時間:0.0	
	3)規格区分	小型　山0.13(平0.10)				
	小型ﾊﾞｯｸﾎｳ[ｸﾛｰﾗ型・排対型(2次)]		供用日			<損料>
	軽油 ﾊﾟﾄﾛｰﾙ給油	16.000	L			
	運転手（特殊）		人			
	合　　計					算出数量 10.000 各単位
	単　　価					
	単位					
	＊＊＊　Ｓ単－ 9号　＊＊＊					
	モノレール路線選定・架設・撤去		基		1.000 基	当たり算出
	モノレール路線選定・架設・撤去 路線選定あり,30度未満,架設～撤去,普通台車,1ヵ月以内			冬期補正:なし 亜熱帯補正:なし	豪雪補正:なし 基本給時間:8.0	
	1)路線選定区分 2)傾斜区分	路線選定あり 30度未満		超勤時間:0.0	深夜時間:0.0	

事業名	復旧治山事業　大利大田地区
工事名	Ｒ１三林　復旧治山（Ｈ３０補正）　三好市大利大田　山腹工事（１）

コード	名　称	数　量	単位	単　価	金　額	備　考
	3)設置区分 4)台車区分	架設～撤去 普通台車				
	5)賃貸期間区分 6)山林砂防工(普通作業員)	1ヵ月以内 普通作業員				
	7)長期割引単価区分(賃料機械) 8)モノレール延長(m)	 100.000m				
	9)モノレール本機１基当たり数量(台) 10)台車１基当たり数量(台)	1台 1台				
	土木一般世話役 路線選定		人			
	特殊作業員 路線選定		人			
	土木一般世話役 架設～撤去		人			
	特殊作業員 架設～撤去		人			
	普通作業員 架設～撤去		人			
	モノレール本機　牽引能力500kg未満、45度		台供用月			<賃料>
	モノレール　普通台車		台供用月			<賃料>
	モノレール　単軌条レール・支持台		m供用月			<賃料>
	諸雑費	0.200				
	合　　計					算出数量 1.000 基
	単　　価		基			
	＊＊＊　Ｓ単－ 10号　＊＊＊					
	モノレール運転		m3		1.000 日	当たり算出

事業名	復旧治山事業　大利大田地区
工事名	Ｒ１三林　復旧治山（Ｈ３０補正）　三好市大利大田　山腹工事（１）

コード	名　称	数　量	単位	単　価	金　額	備　考
	モノレール運転 ,普通台車,100m			冬期補正:なし 亜熱帯補正:なし	豪雪補正:なし 基本給時間:8.0	
	1)資材区分 2)台車区分	 普通台車		超勤時間:0.0	深夜時間:0.0	
	3)運搬距離(L:レール長 m) 4)燃料区分	100.000m				
	5)燃料消費率(L/Ps-h) 6)機関出力(Ps)	 6.000Ps				
	7)山林砂防工(普通作業員)	普通作業員				
	普通作業員		人			
	軽油 ﾊﾟﾄﾛｰﾙ給油	 9.000	 L			
	合　計					算出数量 12.860［各単位］
	単　価					
	単位					
	＊＊＊　Ｓ単－ 11号　＊＊＊					
	運搬工(礫質土)		m3		1.000 時間	当たり算出
	ダンプトラック運搬 10ｔ車,粘性土・砂・砂質土・礫質土,4.1km,バックホウ　山積0.8m			冬期補正:なし 亜熱帯補正:なし	豪雪補正:なし 基本給時間:8.0	
	3			超勤時間:0.0	深夜時間:0.0	
	1)車種区分 2)土質区分	10ｔ車 粘性土・砂・砂質土・礫質土				
	3)積載土量(q) 4)片道運搬距離(L)	5.300m3 4.100km				
	5)積込機械区分 6)運搬状況区分	バックホウ　山積0.8m3 上記以外の運搬				

事業名	復旧治山事業　大利大田地区
工事名	Ｒ１三林　復旧治山（Ｈ３０補正）　三好市大利大田　山腹工事（１）

コード	名　称	数　量	単位	単　価	金　額	備　考
	7)路面条件区分	路面条件 普通				
	運転手（一般）		人			
	軽油 ﾊﾟﾄﾛｰﾙ給油	11.000	L			
	ﾀﾞﾝﾌﾟﾄﾗｯｸ[ｵﾝﾛｰﾄﾞ・ﾃﾞｨｰｾﾞﾙ]		時間			<損料>
	ﾀｲﾔ消耗費（DT国産・普通・Ｄ）		時間			
	合　　計					算出数量 8.200 m3
	単　　価		m3			
	＊＊＊　Ｓ単－ 12号　＊＊＊					
	ダンプトラック運搬		m3		1.000 時間	当たり算出
	ダンプトラック運搬 10ｔ車,アスファルト・コンクリート塊,6.6km,バックホウ　山積0.			冬期補正:なし 亜熱帯補正:なし	豪雪補正:なし 基本給時間:8.0	
	8m3			超勤時間:0.0	深夜時間:0.0	
	1)車種区分 2)土質区分	10ｔ車 アスファルト・コンクリート塊				
	3)積載土量(q) 4)片道運搬距離(L)	4.000m3 6.600km				
	5)積込機械区分 6)運搬状況区分	バックホウ　山積0.8m3 上記以外の運搬				
	7)路面条件区分	路面条件 普通				
	運転手（一般）		人			
	軽油 ﾊﾟﾄﾛｰﾙ給油	11.000	L			

事業名	復旧治山事業　大利大田地区
工事名	Ｒ１三林　復旧治山（Ｈ３０補正）　三好市大利大田　山腹工事（１）

コード	名　称	数　量	単位	単　価	金　額	備　考
	ﾀﾞﾝﾌﾟﾄﾗｯｸ[ｵﾝﾛｰﾄﾞ･ﾃﾞｨｰｾﾞﾙ]		時間			<損料>
	ﾀｲﾔ消耗費（DT国産・普通・Ｄ）		時間			
	合　計					算出数量 4.600 m3
	単　価		m3			
	＊＊＊　Ｓ単－ 13号　＊＊＊					
	鉄筋加工		ton		1.000 ton	当たり算出
	鉄筋加工 13mm以下			冬期補正:なし 亜熱帯補正:なし	豪雪補正:なし 基本給時間:8.0	
	1)鉄筋径区分 2)山林砂防工（普通作業員）	13mm以下 普通作業員		超勤時間:0.0	深夜時間:0.0	
	3)鉄筋計上区分 4)鉄筋コードの選択(単位：ton)	鉄筋を計上する				
	土木一般世話役		人			
	鉄筋工		人			
	普通作業員		人			
	異形棒鋼 SD345　　D13	1.030	ton			
	諸雑費	0.020				
	合　計					算出数量 1.000 ton
	単　価		ton			

事業名	復旧治山事業　大利大田地区
工事名	Ｒ１三林　復旧治山（Ｈ３０補正）　三好市大利大田　山腹工事（１）

コード	名　称	数　量	単位	単　価	金　額	備　考
	＊＊＊　Ｓ単－ 14号　＊＊＊					
	鉄筋加工		ton		1.000 ton	当たり算出
	鉄筋加工 16㎜～25㎜			冬期補正:なし 亜熱帯補正:なし	豪雪補正:なし 基本給時間:8.0	
	1)鉄筋径区分 2)山林砂防工（普通作業員）	16㎜～25㎜ 普通作業員		超勤時間:0.0	深夜時間:0.0	
	3)鉄筋計上区分 4)鉄筋コードの選択(単位：ton)	鉄筋を計上する				
	土木一般世話役		人			
	鉄筋工		人			
	普通作業員		人			
	異形棒鋼 SD345　　D25	1.030	ton			
	諸雑費	0.020				
	合　　計					算出数量 1.000 ton
	単　　価		ton			
	＊＊＊　Ｓ単－ 15号　＊＊＊					
	鉄筋組立		ton		1.000 ton	当たり算出
	鉄筋組立 13㎜以下,クレーン類が不要な構造物,鉄筋を計上しない			冬期補正:なし 亜熱帯補正:なし	豪雪補正:なし 基本給時間:8.0	
	1)鉄筋径区分 2)構造物区分	13㎜以下 クレーン類が不要な構造物		超勤時間:0.0	深夜時間:0.0	
	3)山林砂防工(普通作業員) 5)鉄筋計上区分	普通作業員 鉄筋を計上しない				

事業名	復旧治山事業　大利大田地区
工事名	Ｒ１三林　復旧治山（Ｈ３０補正）　三好市大利大田　山腹工事（１）

コード	名　称	数　量	単位	単　価	金　額	備　考
	6)鉄筋コードの選択(単位：ton)					
	土木一般世話役		人			
	鉄筋工		人			
	普通作業員		人			
	諸雑費	0.030				
	合　　計					算出数量 1.000 ton
	単　　価		ton			
	＊＊＊　Ｓ単－ 16号　＊＊＊					
	鉄筋組立		ton		1.000 ton	当たり算出
	鉄筋組立 16～25㎜,クレーン類が不要な構造物,鉄筋を計上しない			冬期補正:なし 亜熱帯補正:なし	豪雪補正:なし 基本給時間:8.0	
	1)鉄筋径区分 2)構造物区分	16～25㎜ クレーン類が不要な構造物		超勤時間:0.0	深夜時間:0.0	
	3)山林砂防工(普通作業員) 5)鉄筋計上区分	普通作業員 鉄筋を計上しない				
	6)鉄筋コードの選択(単位：ton)					
	土木一般世話役		人			
	鉄筋工		人			
	普通作業員		人			
	諸雑費	0.030				

事業名	復旧治山事業　大利大田地区
工事名	Ｒ１三林　復旧治山（Ｈ３０補正）　三好市大利大田　山腹工事（１）

コード	名　称	数　量	単位	単　価	金　額	備　考
	合　　計					算出数量 1.000 ton
	単　　価		ton			
	＊＊＊　Ｓ単－ 17号　＊＊＊					
	足場設置・撤去		掛㎡		100.000 掛㎡	当たり算出
	足場設置・撤去 単管傾斜足場,安全ネットなし			冬期補正:なし 亜熱帯補正:なし	豪雪補正:なし 基本給時間:8.0	
	1)足場区分 2)安全ネット区分	単管傾斜足場 安全ネットなし		超勤時間:0.0	深夜時間:0.0	
	3)山林砂防工（普通作業員） 4)長期割引単価区分(賃料機械)	普通作業員				
	土木一般世話役		人			
	とび工		人			
	普通作業員		人			
	ﾗﾌﾃﾚｰﾝｸﾚｰﾝ[油圧伸縮ｼﾞﾌﾞ型･排対型(1次･2次･3次)]		日			<賃料>
	諸雑費	0.350				
	合　　計					算出数量 100.000 掛㎡
	単　　価		掛㎡			
	＊＊＊　Ｓ単－ 18号　＊＊＊					
	山腹水路工(山腹コルゲートフリューム据付)		m		10.000 m	当たり算出

事業名	復旧治山事業　大利大田地区
工事名	Ｒ１三林　復旧治山（Ｈ３０補正）　三好市大利大田　山腹工事（１）

コード	名　称	数　量	単位	単　価	金　額	備　考
	山腹水路工(山腹コルゲートフリューム据付) 0.5㎡以下,50m以下			冬期補正:なし 亜熱帯補正:なし	豪雪補正:なし 基本給時間:8.0	
	1)掘削断面積区分 2)ｺﾙｹﾞｰﾄﾌﾘｭｰﾑｺｰﾄﾞ(単位:m)	0.5㎡以下		超勤時間:0.0	深夜時間:0.0	
	3)砕石コード(単位:m3) 4)砕石設計量(m3/m)	0.0				
	5)平均運搬距離区分 6)長期割引単価区分(賃料機械)	50m以下				
	7)山林砂防工(普通作業員)	普通作業員				
	コルゲート D-500×250	10.000	m			
	土木一般世話役		人			
	特殊作業員		人			
	普通作業員		人			
	ﾊﾞｯｸﾎｳ[ｸﾛｰﾗ型・ｸﾚｰﾝ機能付き・排対型(2次)]		供用日			<損料>
	軽油 ﾊﾟﾄﾛｰﾙ給油	16.000	L			
	運転手（特殊）		人			
	諸雑費	0.003				
	合　計					算出数量 10.000 m
	単　価		m			
	＊＊＊　Ｓ単－ 19号　＊＊＊					
	山腹水路工(山腹コルゲートフリューム据付)		m		10.000 m	当たり算出

事業名	復旧治山事業　大利大田地区
工事名	Ｒ１三林　復旧治山（Ｈ３０補正）　三好市大利大田　山腹工事（１）

コード	名　称	数　量	単位	単　価	金　額	備　考
	山腹水路工(山腹コルゲートフリューム据付) 0.5㎡以下,50m以下			冬期補正:なし 亜熱帯補正:なし	豪雪補正:なし 基本給時間:8.0	
	1)掘削断面積区分 2)ｺﾙｹﾞｰﾄﾌﾘｭｰﾑｺｰﾄﾞ(単位:m)	0.5㎡以下		超勤時間:0.0	深夜時間:0.0	
	3)砕石コード(単位:m3) 4)砕石設計量(m3/m)	0.0				
	5)平均運搬距離区分 6)長期割引単価区分(賃料機械)	50m以下				
	7)山林砂防工(普通作業員)	普通作業員				
	既設コルゲート D-500×250	10.000	m			計上無し
	土木一般世話役		人			
	特殊作業員		人			
	普通作業員		人			
	ﾊﾞｯｸﾎｳ[ｸﾛｰﾗ型・ｸﾚｰﾝ機能付き・排対型(2次)]		供用日			<損料>
	軽油 ﾊﾟﾄﾛｰﾙ給油	16.000	L			
	運転手（特殊）		人			
	諸雑費	0.003				
	合　計					算出数量 10.000 m
	単　価		m			
	＊＊＊　Ｓ単－ 20号　＊＊＊					
	山腹水路工(山腹暗渠据付)		m		10.000 m	当たり算出

事業名	復旧治山事業　大利大田地区
工事名	Ｒ１三林　復旧治山（Ｈ３０補正）　三好市大利大田　山腹工事（１）

コード	名　称	数　量	単位	単　価	金　額	備　考
	山腹水路工(山腹暗渠据付) 0.5㎡以下,50m以下			冬期補正:なし 亜熱帯補正:なし	豪雪補正:なし 基本給時間:8.0	
	1)掘削断面積区分 2)暗渠管コード(単位:m)	0.5㎡以下		超勤時間:0.0	深夜時間:0.0	
	3)砕石コード(単位:m3) 4)砕石設計量(m3/m)	0.2				
	5)遮水シートコード(単位：㎡) 6)遮水シート設計量(㎡/m)	0.7				
	7)吸出し防止材コード(単位：㎡) 8)吸出し防止材設計量(㎡/m)	0.6				
	9)平均運搬距離区分 10)長期割引単価区分(賃料機械)	50m以下				
	11)山林砂防工(普通作業員)	普通作業員				
	暗渠配水管 ネトロンパイプ　φ200	10.100	m			
	割栗石 5～15cm	2.400	m3			
	遮水シート	7.700	㎡			
	吸出し防止マット ヤシ繊維系　厚10mm　7kgf/5cm	6.600	㎡			
	土木一般世話役		人			
	特殊作業員		人			
	普通作業員		人			
	ﾊﾞｯｸﾎｳ[ｸﾛｰﾗ型・ｸﾚｰﾝ機能付き・排対型(2次)]		供用日			<損料>
	軽油 ﾊﾟﾄﾛｰﾙ給油	16.000	L			
	運転手（特殊）		人			
	諸雑費	0.060				

事業名	復旧治山事業　大利大田地区
工事名	Ｒ１三林　復旧治山（Ｈ３０補正）　三好市大利大田　山腹工事（１）

コード	名　称	数　量	単位	単　価	金　額	備　考
	合　　計					算出数量 10.000 m
	単　　価		m			
	＊＊＊　Ｓ単－ 21号　＊＊＊					
	バックホウ掘削積込み(土砂)		m3		1.000 日	当たり算出
	バックホウ掘削積込み(土砂) ルーズな状態の積込,10,000m3未満,制限なし,砂・砂質土・粘性土			冬期補正:なし 亜熱帯補正:なし	豪雪補正:なし 基本給時間:8.0	
	・礫質土,障害なし			超勤時間:0.0	深夜時間:0.0	
	1)作業種別区分 2)施工土量区分	ルーズな状態の積込 10,000m3未満				
	3)制限区分 4)土質区分	制限なし 砂・砂質土・粘性土・礫質土				
	5)障害区分	障害なし				
	ﾊﾞｯｸﾎｳ[ｸﾛｰﾗ型･排対型(2次)]		供用日			<損料>
	運転手（特殊）		人			
	軽油 ﾊﾟﾄﾛｰﾙ給油	100.000	L			
	合　　計					算出数量 211.000 m3
	単　　価		m3			
	＊＊＊　Ｓ単－ 22号　＊＊＊					
	バックホウ掘削積込み(土砂)		m3		1.000 日	当たり算出

事業名	復旧治山事業　大利大田地区
工事名	Ｒ１三林　復旧治山（Ｈ３０補正）　三好市大利大田　山腹工事（１）

コード	名　称	数　量	単位	単　価	金　額	備　考
	バックホウ掘削積込み(土砂) ルーズな状態の積込,10,000m3未満,制限なし,破砕岩,障害なし			冬期補正:なし 亜熱帯補正:なし	豪雪補正:なし 基本給時間:8.0	
	1)作業種別区分 2)施工土量区分	ルーズな状態の積込 10,000m3未満		超勤時間:0.0	深夜時間:0.0	
	3)制限区分 4)土質区分	制限なし 破砕岩				
	5)障害区分	障害なし				
	ﾊﾞｯｸﾎｳ[ｸﾛｰﾗ型・排対型(2次)]		供用日			<損料>
	運転手（特殊）		人			
	軽油 ﾊﾟﾄﾛｰﾙ給油	100.000	L			
	合　　計					算出数量 162.000 m3
	単　　価		m3			
	＊＊＊　Ｓ単－ 23号　＊＊＊					
	SP 基礎砕石 森林		m²		1.000 m²	当たり算出
	SP 基礎砕石 森林 20.0cmを超え22.5cm以下,再生クラッシャラン　40～0			冬期補正:なし 亜熱帯補正:なし	豪雪補正:なし 基本給時間:8.0	
				超勤時間:0.0	深夜時間:0.0	
	1)砕石の厚さ 2)砕石の種類	20.0cmを超え22.5cm以下 再生クラッシャラン　40～0				
	3)長期割引単価区分 4)普通作業員(山林砂防工)	普通作業員				
	5)90分を超える通勤時間 6)労務割増係数(時間的制約補正)	0分				
	単　　価		m²			

事業名	復旧治山事業　大利大田地区
工事名	Ｒ１三林　復旧治山（Ｈ３０補正）　三好市大利大田　山腹工事（１）

コード	名　称	数　量	単位	単　価	金　額	備　考
	＊＊＊　Ｓ単－ 24号　＊＊＊					
	SP 基礎砕石 森林		㎡		1.000 ㎡	当たり算出
	SP 基礎砕石 森林 7.5cmを超え12.5cm以下,再生クラッシャラン　40～0			冬期補正:なし 亜熱帯補正:なし	豪雪補正:なし 基本給時間:8.0	
				超勤時間:0.0	深夜時間:0.0	
	1)砕石の厚さ 2)砕石の種類	7.5cmを超え12.5cm以下 再生クラッシャラン　40～0				
	3)長期割引単価区分 4)普通作業員(山林砂防工)	普通作業員				
	5)90分を超える通勤時間 6)労務割増係数(時間的制約補正)	0分				
	単　　価		㎡			
	＊＊＊　Ｓ単－ 25号　＊＊＊					
	SP 削孔(アンカー) 森林		m		1.000 m	当たり算出
	SP 削孔(アンカー) 森林 有り(ｽｷｯﾄﾞ型),二重管方式,135mm,軟岩			冬期補正:なし 亜熱帯補正:なし	豪雪補正:なし 基本給時間:8.0	
				超勤時間:0.0	深夜時間:0.0	
	1)足場工の有無 2)方式	有り(ｽｷｯﾄﾞ型) 二重管方式				
	3)呼び径 4)土質区分	135mm 軟岩				
	5)普通作業員(山林砂防工) 6)90分を超える通勤時間	普通作業員 0分				
	7)労務割増係数(時間的制約補正)					

事業名	復旧治山事業　大利大田地区
工事名	Ｒ１三林　復旧治山（Ｈ３０補正）　三好市大利大田　山腹工事（１）

コード	名　称	数　量	単位	単　価	金　額	備　考
	単　　価		m			
	＊＊＊　Ｓ単－ 26号　＊＊＊					
	SP 削孔(アンカー) 森林		m		1.000 m	当たり算出
	SP 削孔(アンカー) 森林 有り(ｽｷｯﾄﾞ型),二重管方式,135㎜,ﾚｷ質土			冬期補正:なし 亜熱帯補正:なし	豪雪補正:なし 基本給時間:8.0	
				超勤時間:0.0	深夜時間:0.0	
	1)足場工の有無 2)方式	有り(ｽｷｯﾄﾞ型) 二重管方式				
	3)呼び径 4)土質区分	135㎜ ﾚｷ質土				
	5)普通作業員(山林砂防工) 6)90分を超える通勤時間	普通作業員 0分				
	7)労務割増係数(時間的制約補正)					
	単　　価		m			
	＊＊＊　Ｓ単－ 27号　＊＊＊					
	SP 鋼材加工･組立･挿入･緊張･定着等(ｱﾝｶｰ) 森林		本		1.000 本	当たり算出
	SP 鋼材加工･組立･挿入･緊張･定着等(ｱﾝｶｰ) 森林 二重防食,PC鋼線より線(工場組立),-,400≦f＜1300kN,有り			冬期補正:なし 亜熱帯補正:なし	豪雪補正:なし 基本給時間:8.0	
				超勤時間:0.0	深夜時間:0.0	
	1)防食方式 2)ｱﾝｶｰ鋼材種類	二重防食 PC鋼線より線(工場組立)				
	3)削孔長 4)設計荷重(f)	- 400≦f＜1300kN				

事業名	復旧治山事業　大利大田地区
工事名	Ｒ１三林　復旧治山（Ｈ３０補正）　三好市大利大田　山腹工事（１）

コード	名　称	数　量	単位	単　価	金　額	備　考
	5)頭部処理の有無 6)普通作業員(山林砂防工)	有り 普通作業員				
	7)90分を超える通勤時間 8)労務割増係数(時間的制約補正)	0分				
	単　　価		本			
	＊＊＊　Ｓ単－ 28号　＊＊＊					
	SP グラウト注入(アンカー) 森林		m3		1.000 m3	当たり算出
	SP グラウト注入(アンカー) 森林			冬期補正:なし 亜熱帯補正:なし	豪雪補正:なし 基本給時間:8.0	
				超勤時間:0.0	深夜時間:0.0	
	1)作業区分 2)普通作業員(山林砂防工)	- 普通作業員				
	3)90分を超える通勤時間 4)労務割増係数(時間的制約補正)	0分				
	単　　価		m3			
	＊＊＊　Ｓ単－ 29号　＊＊＊					
	SP ボーリングマシン移設(アンカー) 森林		回		1.000 回	当たり算出
	SP ボーリングマシン移設(アンカー) 森林			冬期補正:なし 亜熱帯補正:なし	豪雪補正:なし 基本給時間:8.0	
				超勤時間:0.0	深夜時間:0.0	
	1)作業区分 2)長期割引単価区分	-				
	3)普通作業員(山林砂防工) 4)90分を超える通勤時間	普通作業員 0分				

事業名	復旧治山事業　大利大田地区
工事名	Ｒ１三林　復旧治山（Ｈ３０補正）　三好市大利大田　山腹工事（１）

コード	名　称	数　量	単位	単　価	金　額	備　考
	5)労務割増係数(時間的制約補正)					
	単　　価		回			
	＊＊＊　Ｓ単－ 30号　＊＊＊					
	SP 足場(アンカー) 森林		空m3		1.000 空m3	当たり算出
	SP 足場(アンカー) 森林			冬期補正:なし 亜熱帯補正:なし	豪雪補正:なし 基本給時間:8.0	
				超勤時間:0.0	深夜時間:0.0	
	1)作業区分 2)長期割引単価区分	-				
	3)普通作業員(山林砂防工) 4)90分を超える通勤時間	普通作業員 0分				
	5)労務割増係数(時間的制約補正)					
	単　　価		空m3			
	＊＊＊　Ｓ単－ 31号　＊＊＊					
	SP コンクリート 森林		m3		1.000 m3	当たり算出
	SP コンクリート 森林 無筋･鉄筋構造物,ｺﾝｸﾘｰﾄﾎﾟﾝﾌﾟ車打設,24-12-25(20)(高炉),10m3以			冬期補正:なし 亜熱帯補正:なし	豪雪補正:なし 基本給時間:8.0	
	上100m3未満,一般養生,延長無し,-,-			超勤時間:0.0	深夜時間:0.0	
	1)構造物種別 2)打設工法	無筋･鉄筋構造物 ｺﾝｸﾘｰﾄﾎﾟﾝﾌﾟ車打設				
	3)設計日打設量 4)養生工の種類	10m3以上100m3未満 一般養生				

事業名	復旧治山事業　大利大田地区
工事名	Ｒ１三林　復旧治山（Ｈ３０補正）　三好市大利大田　山腹工事（１）

コード	名　称	数　量	単位	単　価	金　額	備　考
	5)圧送管の延長距離 6)現場内小運搬の有無	延長無し -				
	7)打設高さ、水平距離 8)ｺﾝｸﾘｰﾄ規格	- 24-12-25(20)(高炉)				
	10)普通作業員(山林砂防工) 11)90分を超える通勤時間	普通作業員 0分				
	12)労務割増係数(時間的制約補正)					
	単　　価		m3			
	＊＊＊　Ｓ単－ 32号　＊＊＊					
	SP コンクリート 森林		m3		1.000 m3	当たり算出
	SP コンクリート 森林 小型構造物,人力打設,18-8-40(高炉),-,一般養生,-,有り,-			冬期補正:なし 亜熱帯補正:なし	豪雪補正:なし 基本給時間:8.0	
				超勤時間:0.0	深夜時間:0.0	
	1)構造物種別 2)打設工法	小型構造物 人力打設				
	3)設計日打設量 4)養生工の種類	- 一般養生				
	5)圧送管の延長距離 6)現場内小運搬の有無	- 有り				
	7)打設高さ、水平距離 8)ｺﾝｸﾘｰﾄ規格	- 18-8-40(高炉)				
	10)普通作業員(山林砂防工) 11)90分を超える通勤時間	普通作業員 0分				
	12)労務割増係数(時間的制約補正)					
	単　　価		m3			

事業名	復旧治山事業　大利大田地区
工事名	Ｒ１三林　復旧治山（Ｈ３０補正）　三好市大利大田　山腹工事（１）

コード	名　称	数　量	単位	単　価	金　額	備　考
	＊＊＊　Ｓ単－ 33号　＊＊＊					
	SP コンクリート 森林		m3		1.000 m3	当たり算出
	SP コンクリート 森林 小型構造物,人力打設,18-8-25(高炉),-,一般養生,-,有り,-			冬期補正:なし 亜熱帯補正:なし	豪雪補正:なし 基本給時間:8.0	
				超勤時間:0.0	深夜時間:0.0	
	1)構造物種別 2)打設工法	小型構造物 人力打設				
	3)設計日打設量 4)養生工の種類	- 一般養生				
	5)圧送管の延長距離 6)現場内小運搬の有無	- 有り				
	7)打設高さ、水平距離 8)ｺﾝｸﾘｰﾄ規格	- 18-8-25(高炉)				
	10)普通作業員(山林砂防工) 11)90分を超える通勤時間	普通作業員 0分				
	12)労務割増係数(時間的制約補正)					
	単　　価		m3			
	＊＊＊　Ｓ単－ 34号　＊＊＊					
	SP コンクリート 森林		m3		1.000 m3	当たり算出
	SP コンクリート 森林 無筋･鉄筋構造物,人力打設,18-8-40(高炉),-,一般養生,-,有り,-			冬期補正:なし 亜熱帯補正:なし	豪雪補正:なし 基本給時間:8.0	
				超勤時間:0.0	深夜時間:0.0	
	1)構造物種別 2)打設工法	無筋･鉄筋構造物 人力打設				
	3)設計日打設量 4)養生工の種類	- 一般養生				

事業名	復旧治山事業　大利大田地区
工事名	Ｒ１三林　復旧治山（Ｈ３０補正）　三好市大利大田　山腹工事（１）

コード	名　称	数　量	単位	単　価	金　額	備　考
	5)圧送管の延長距離 6)現場内小運搬の有無	- 有り				
	7)打設高さ、水平距離 8)ｺﾝｸﾘｰﾄ規格	- 18-8-40(高炉)				
	10)普通作業員(山林砂防工) 11)90分を超える通勤時間	普通作業員 0分				
	12)労務割増係数(時間的制約補正)					
	単　　価		m3			
	＊＊＊　Ｓ単－ 35号　＊＊＊					
	SP 型枠 森林		㎡		1.000 ㎡	当たり算出
	SP 型枠 森林 一般型枠,鉄筋･無筋構造物			冬期補正:なし 亜熱帯補正:なし	豪雪補正:なし 基本給時間:8.0	
				超勤時間:0.0	深夜時間:0.0	
	1)型枠の種類 2)構造物の種類	一般型枠 鉄筋･無筋構造物				
	3)普通作業員(山林砂防工) 4)90分を超える通勤時間	普通作業員 0分				
	5)労務割増係数(時間的制約補正)					
	単　　価		㎡			
	＊＊＊　Ｓ単－ 36号　＊＊＊					
	SP 型枠 森林		㎡		1.000 ㎡	当たり算出
	SP 型枠 森林 一般型枠,小型構造物			冬期補正:なし 亜熱帯補正:なし	豪雪補正:なし 基本給時間:8.0	

事業名	復旧治山事業　大利大田地区
工事名	Ｒ１三林　復旧治山（Ｈ３０補正）　三好市大利大田　山腹工事（１）

コード	名　称	数　量	単位	単　価	金　額	備　考
				超勤時間:0.0	深夜時間:0.0	
	1)型枠の種類 2)構造物の種類	一般型枠 小型構造物				
	3)普通作業員(山林砂防工) 4)90分を超える通勤時間	普通作業員 0分				
	5)労務割増係数(時間的制約補正)					
	単　　価		㎡			
	＊＊＊　Ｓ単－ 37号　＊＊＊					
	拾石積工（裏石積工）		㎡		50.000 ㎡	当たり算出
	拾石積工（裏石積工） t=20cm,割栗 15～20cm,生ｺﾝ 18-8-25			冬期補正:なし 亜熱帯補正:なし	豪雪補正:なし 基本給時間:8.0	
	1)設計厚 2)材料区分	t=20cm 割栗 15～20cm		超勤時間:0.0	深夜時間:0.0	
	3)目潰材料区分	生ｺﾝ 18-8-25				
	割栗石 割栗 15～20cm	11.400	m3			
	生コンクリート(高炉Ｂ) 生ｺﾝ 18-8-25	1.700	m3			
	土木一般世話役		人			
	普通作業員		人			
	合　　計					算出数量 50.000 ㎡
	単　　価					

事業名	復旧治山事業　大利大田地区
工事名	Ｒ１三林　復旧治山（Ｈ３０補正）　三好市大利大田　山腹工事（１）

コード	名　称（規　格）	数　量	単位	単　価	金　額	備　考
	＊＊＊　Ｔ単－ 1号　＊＊＊					
	袖コンクリート		式		1.000 式	当たり算出
	SP コンクリート 森林 小型構造物,人力打設,18-8-40(高炉),-,一般養生,-,有り,-	1.500	m3			Ｓ単　32号
	SP 型枠 森林 一般型枠,小型構造物	6.000	㎡			Ｓ単　36号
	鉄筋加工	2.000	kg			Ｃ単　1号
	合　計					算出数量 1.000 式
	単　価		式			
	＊＊＊　Ｔ単－ 2号　＊＊＊					
	グラウト注入打設		m3		1.000 m3	当たり算出
	24kN/mm2 W/C≦47.5%					
	混和剤 レオビルド4000	24.600	kg			
	SP グラウト注入(アンカー) 森林	1.000	m3			Ｓ単　28号
	合　計					算出数量 1.000 m3
	単　価		m3			
	＊＊＊　Ｔ単－ 3号　＊＊＊					

事業名	復旧治山事業　大利大田地区
工事名	Ｒ１三林　復旧治山（Ｈ３０補正）　三好市大利大田　山腹工事（１）

コード	名　称（規　格）	数　量	単位	単　価	金　額	備　考
	アンカー工資材(No.1)		式		1.000 式	当たり算出
	設計引張力849.1kN/本 定着450.0kN/本					
	ストランド F170UA用 工場加工費込	357.100	m			
	防錆被覆材 F170UA用	357.100	m			
	マンション F170UA用（２個） 上部，下部共	19.000	組			
	ナット F170UA用	19.000	個			
	アンカーキャップ F170UA用　アルミ製	19.000	組			
	ストッパーシース F170UA用	19.000	組			
	定着体 F170UA用	19.000	本			
	スペーサー	57.000	個			
	防錆材	43.500	kg			
	グラウト注入パイプ フラットパイプ	373.500	m			
	角度調整台座 F170UA　ACD-SEC-C	19.000	組			
	補剛板 F170UA　:φ420*38	19.000	枚			
	合　計					算出数量 1.000 式
	単　価		式			
	＊＊＊　T単－ 4号　＊＊＊					

事業名	復旧治山事業　大利大田地区
工事名	Ｒ１三林　復旧治山（Ｈ３０補正）　三好市大利大田　山腹工事（１）

コード	名　称（規　格）	数　量	単位	単　価	金　額	備　考
	水路工復旧		式		1.000 式	当たり算出
	コルゲート(500×250)					
	SP コンクリート 森林 小型構造物,人力打設,18-8-25(高炉),-,一般養生,-,有り,-	3.200	m3			Ｓ単　33号
	SP 型枠 森林 一般型枠,小型構造物	5.700	㎡			Ｓ単　36号
	山腹水路工(山腹コルゲートフリューム据付) 0.5㎡以下,50m以下	14.200	m			Ｓ単　19号
	合　　計					算出数量 1.000 式
	単　　価		式			
	＊＊＊　Ｔ単－ 5号　＊＊＊					
	鉄筋工		kg		1,000.000 kg	当たり算出
	鉄筋加工,組立 SD345,D13					
	鉄筋加工 13㎜以下	1.000	ton			Ｓ単　13号
	鉄筋組立 13㎜以下,クレーン類が不要な構造物,鉄筋を計上しない	1.000	ton			Ｓ単　15号
	合　　計					算出数量 1,000.000 kg
	単　　価		kg			
	＊＊＊　Ｔ単－ 6号　＊＊＊					
	アンカー工資材(No.2)		式		1.000 式	当たり算出

事業名	復旧治山事業　大利大田地区
工事名	Ｒ１三林　復旧治山（Ｈ３０補正）　三好市大利大田　山腹工事（１）

コード	名　称（規　格）	数　量	単位	単　価	金　額	備　考
	設計引張力849.1kN/本 定着450.0kN/本					
	ストランド F170UA用 工場加工費込	351.100	m			
	防錆被覆材 F170UA用	351.100	m			
	マンション F170UA用（２個） 上部，下部共	19.000	組			
	ナット F170UA用	19.000	個			
	アンカーキャップ F170UA用　アルミ製	19.000	組			
	ストッパーシース F170UA用	19.000	組			
	定着体 F170UA用	19.000	本			
	スペーサー	57.000	個			
	防錆材	43.500	kg			
	グラウト注入パイプ フラットパイプ	367.500	m			
	角度調整台座 F170UA　ACD-SEC-C	19.000	組			
	補剛板 F170UA　:φ420*38	19.000	枚			
	合　　計					算出数量 1.000 式
	単　　価		式			
	＊＊＊　Ｔ単－ 7号　＊＊＊					
	山腹水路工		式		1.000 式	当たり算出

事業名	復旧治山事業　大利大田地区
工事名	Ｒ１三林　復旧治山（Ｈ３０補正）　三好市大利大田　山腹工事（１）

コード	名　称（規　格）	数　量	単位	単　価	金　額	備　考
	コルゲート　D-500×250					
	山腹水路工(山腹コルゲートフリューム据付) 0.5㎡以下,50m以下	7.600	m			Ｓ単　18号
	SP コンクリート 森林 小型構造物,人力打設,18-8-25(高炉),-,一般養生,-,有り,-	1.700	m3			Ｓ単　33号
	SP 型枠 森林 一般型枠,小型構造物	3.000	㎡			Ｓ単　36号
	合　　計					算出数量 1.000 式
	単　　価		式			
	＊＊＊　Ｔ単－ 8号　＊＊＊					
	鉄筋工		kg		1,000.000 kg	当たり算出
	鉄筋加工,組立 SD345,D16～D25					
	鉄筋加工 16mm～25mm	1.000	ton			Ｓ単　14号
	鉄筋組立 16～25mm,クレーン類が不要な構造物,鉄筋を計上しない	1.000	ton			Ｓ単　16号
	合　　計					算出数量 1,000.000 kg
	単　　価		kg			
	＊＊＊　Ｔ単－ 9号　＊＊＊					
	1号落差工		基		1.000 基	当たり算出
	18－8－40（高炉）(w/c=60%以下)					

事業名	復旧治山事業　大利大田地区
工事名	Ｒ１三林　復旧治山（Ｈ３０補正）　三好市大利大田　山腹工事（１）

コード	名　称（規　格）	数　量	単位	単　価	金　額	備　考
	SP コンクリート 森林 無筋･鉄筋構造物,人力打設,18-8-40(高炉),-,一般養生,-,有り,-	1.000	m3			Ｓ単　34号
	SP 型枠 森林 一般型枠,鉄筋･無筋構造物	4.900	㎡			Ｓ単　35号
	SP 基礎砕石 森林 7.5㎝を超え12.5㎝以下,再生クラッシャラン　40～0	0.900	㎡			Ｓ単　24号
	コルゲート D-500×250	0.600	m			
	合　　計					算出数量 1.000 基
	単　　価		基			
	＊＊＊　Ｔ単－ 10号　＊＊＊					
	2号落差工		基		1.000 基	当たり算出
	18－8－40（高炉）(w/c=60%以下)					
	SP コンクリート 森林 無筋･鉄筋構造物,人力打設,18-8-40(高炉),-,一般養生,-,有り,-	0.700	m3			Ｓ単　34号
	SP 型枠 森林 一般型枠,鉄筋･無筋構造物	3.800	㎡			Ｓ単　35号
	SP 基礎砕石 森林 7.5㎝を超え12.5㎝以下,再生クラッシャラン　40～0	0.800	㎡			Ｓ単　24号
	コルゲート D-500×250	0.500	m			
	合　　計					算出数量 1.000 基
	単　　価		基			
	＊＊＊　Ｔ単－ 11号　＊＊＊					

事業名	復旧治山事業　大利大田地区
工事名	Ｒ１三林　復旧治山（Ｈ３０補正）　三好市大利大田　山腹工事（１）

コード	名　称（規　格）	数　量	単位	単　価	金　額	備　考
	3号落差工		基		1.000 基	当たり算出
	18－8－40（高炉）（w/c=60%以下）					
	SP コンクリート 森林 無筋・鉄筋構造物,人力打設,18-8-40(高炉),-,一般養生,-,有り,-	1.800	m3			Ｓ単　34号
	SP 型枠 森林 一般型枠,鉄筋・無筋構造物	7.700	㎡			Ｓ単　35号
	SP 基礎砕石 森林 7.5cmを超え12.5cm以下,再生クラッシャラン　40～0	2.000	㎡			Ｓ単　24号
	コルゲート D-500×250	0.800	m			
	鉄筋加工	2.200	kg			Ｃ単　1号
	合　計					算出数量 1.000 基
	単　価		基			

事業名	復旧治山事業　大利大田地区
工事名	Ｒ１三林　復旧治山（Ｈ３０補正）　三好市大利大田　山腹工事（１）

コード	名　称（規　格）	数　量	単位	単　価	金　額	備　考
	＊＊＊　Ｃ単－ 1号　＊＊＊					
	鉄筋加工		kg		1,000.000 kg	当たり算出
	鉄筋加工 13㎜以下	1.000	ton			Ｓ単　13号
	合　　計					算出数量 1,000.000 kg
	単　　価		kg			

事業名	復旧治山事業　大利大田地区
工事名	Ｒ１三林　復旧治山（Ｈ３０補正）　三好市大利大田　山腹工事（１）

コード	名　称（規　格）	数　量	単位	単　価	金　額	備　考
	角度調整台座 F170UA　ACD-SEC-C		組	27,000		Ｔ単　3号
	補剛板 F170UA　:φ420*38		枚	25,700		Ｔ単　3号
	残土処理費 三好市営川崎残土場		m3	1,400		Ｓ単　2号
	既設コルゲート D-500×250		m	0		Ｓ単　19号
	コンクリート処分費 無筋		ton	2,200		Ｓ単　3号

数 量 計 算 書

数 量 総 括 表（その１）

対象箇所： 大利大田地すべり（道路上部）

工　種	種　別	名　称	規　格	単位	数　量	備　考
土　　工						
	作業土工			式	1.0	
		床　　掘	機械0.1m3級	m3	242.1	
			人力	m3	26.5	うち19.7m3は排水溝・礫暗渠に含む
		埋　　戻	人力　流用礫質土 最大埋戻幅1m未満	m3	7.3	うち5.8m3は礫暗渠に含む
	残土処分			式	1.0	
		残土処分		m3	261.3	
アンカー工						
	アンカー工(1段目)			式	1.0	(N=19箇所)
		削　孔	軟　岩 Φ135 二重管	m	138.7	
		〃	礫質土 Φ135 二重管	m	202.2	
		アンカー鋼材	F170UA 7×Φ15.2	m	357.1	
		上部マンション	S35C Φ72 L=650	本	19	
		下部マンション	S35C Φ72 L=420	本	19	
		角度調整台座	ACD-SEC-C　10度	組	19	
		ナット	S45C M72	個	19	
		アンカーキャップ	アルミ鋳鉄　L=355	個	19	
		補剛板	SS400 亜鉛メッキ Φ420×38,Φ160	枚	19	
		スパットシース	ポリエチレン Φ100　L=265	個	19	
		定着体	S55C Φ79.5 L=3400	本	19	
		ABSスペーサー	ABS樹脂 Φ99.5 L=146	個	57	
		頭部防錆材	プロコートC 2.29kg	箇所	19	
		注入パイプ	フラットパイプ 10～27	m	373.5	
		グラウト	24N/mm2	m3	15.6	
		アンカー足場	機械足場	空m3	470.8	
		ボーリングマシン据付撤去	上下移動	回	2	
	アンカー工(2段目)			式	1.0	(N=19箇所)
		削　孔	軟　岩 Φ135 二重管	m	136.5	
		〃	礫質土 Φ135 二重管	m	198.4	
		アンカー鋼材	F170UA 7×Φ15.2	m	351.1	
		上部マンション	S35C Φ72 L=650	本	19	
		下部マンション	S35C Φ72 L=420	本	19	
		角度調整台座	ACD-SEC-C　10度	組	19	

数 量 総 括 表（その２）

対象箇所： 大利大田地すべり（道路上部）

工　種	種　別	名　称	規　格	単位	数　量	備　考
		ナット	S45C M72	個	19	
		アンカーキャップ	アルミ鋳鉄　L=355	個	19	
		補剛板	SS400 亜鉛メッキ Φ420×38,Φ160	枚	19	
		スパットシース	ポリエチレン Φ100　L=265	個	19	
		定着体	S55C Φ79.5 L=3400	本	19	
		ABSスペーサー	ABS樹脂 Φ99.5 L=146	個	57	
		頭部防錆材	プロコートC 2.29kg	箇所	19	
		注入パイプ	フラットパイプ 10～27	m	367.5	
		グラウト	24N/mm2	m3	15.3	
		アンカー足場	機械足場	空m3	439.2	
		ボーリングマシン据付撤去	上下移動	回	2	
	受圧版(1段目)			式	1.0	(N=19箇所)
		コンクリート	24N/mm2	m3	66.7	
		型　枠		m2	162.5	
		鉄　筋	SD345 D13	kg	779.0	
		〃	SD345 D16～25	kg	8094.0	
		基礎砕石	RC-40　t=20cm	m2	13.7	
		練石積み	t=200mm	m2	209.6	
		塩ビ管	VPΦ150	m	11.6	
		足場工	単管傾斜足場	掛m2	111.2	
	受圧版(2段目)			式	1.0	(N=19箇所)
		コンクリート	24N/mm2	m3	66.7	
		型　枠		m2	162.5	
		鉄　筋	SD345 D13	kg	779.0	
		〃	SD345 D16～25	kg	8094.0	
		基礎砕石	RC-40　t=20cm	m2	13.7	
		練石積み	t=200mm	m2	197.6	
		塩ビ管	VPΦ150	m	11.6	
		足場工	単管傾斜足場	掛m2	111.2	
	受圧版袖ｺﾝｸﾘｰﾄ			式	1.0	
		コンクリート	18N/mm2	m3	1.5	
		型　枠		m2	6.0	
		差し筋	SD345 D13	kg	2.0	

数 量 総 括 表（その３）

対象箇所： 大利大田地すべり（道路上部）

工　種	種　別	名　称	規　格	単位	数　量	備　考
地表水排除工						
	排水溝(500×250) 新設			式	1.0	(L=7.6m)
		コルゲート	D-500×250	m	7.6	
		コンクリート	18N/mm2	m3	1.7	
		型　枠		m2	3.0	
	排水溝(500×250) 撤去復旧			式	1.0	(L=14.2m)
		コンクリート	18N/mm2	m3	3.2	
		型　枠		m2	5.7	
	礫暗渠工			式	1.0	(L=58.0m)
		中 詰 石		m3	10.2	
		網状・波状管	Φ200	m	58.0	
		遮水シート	軟質塩化ﾋﾞﾆﾙｼｰﾄ 1.0mm	m2	38.3	
		吸出・洗堀防止材	不織布短繊維 10mm	m2	37.1	
	1号落差工			箇所	1	
		コンクリート	18N/mm2	m3	1.0	
		型　枠		m2	4.9	
		基礎砕石	RC-40　t=10cm	m2	0.9	
		コルゲート	D-500×250	m	0.6	
	2号落差工			箇所	1	
		コンクリート	18N/mm2	m3	0.7	
		型　枠		m2	3.8	
		基礎砕石	RC-40　t=10cm	m2	0.8	
		コルゲート	D-500×250	m	0.5	
	3号落差工			箇所	1	
		コンクリート	18N/mm2	m3	1.8	
		型　枠		m2	7.7	
		基礎砕石	RC-40　t=10cm	m2	2.0	
		コルゲート	D-500×250	m	0.8	
		差し筋	SD345 D13	kg	2.2	
撤去工						
	撤去工					
		無筋コンクリート	破砕・処分	m3	4.6	

数 量 総 括 表（その４）

対象箇所： 大利大田地すべり（道路上部）

工　種	種　別	名　称	規　格	単位	数　量	備　考
仮設工						
	仮設モノレール			式	1.0	
		仮設モノレール		m	100.0	
	仮設重機					
		ラフタークレーン25t吊	バックホウ 据付・撤去	回	4	

延 長（箇 所）調 書

排水溝(半円500×250) 新設

測　　点	延　　長（m）	備　　考
縦排水溝	7.60	
合　計	7.60	

排水溝(半円500×250) 撤去復旧

測　　点	延　　長（m）	備　　考
縦排水溝（損傷対策）	3.90	
縦排水溝（アンカー施工影響範囲）	10.30	
合　計	14.20	

礫暗渠工（Φ200）

測　　点	延　　長（m）	備　　考
礫暗渠工（L側）	30.00	
礫暗渠工（R側）	28.00	
合　計	58.00	

1号落差工（撤去復旧）

測　　点	箇　所	備　　考
1号落差工	1	
合　計	1	

2号落差工（撤去復旧）

測　　点	箇　所	備　　考
2号落差工	1	
合　計	1	

3号落差工（新設）

測　　点	箇　所	備　　考
3号落差工	1	
合　計	1	

仮設モノレール

測　　点	延　　長（m）	備　　考
道路上部斜面	100.00	
合　計	100.00	

土工、撤去工 数量集計書

項　目、工　種	床　掘 機械0.1m3級 (m3)	床　掘 人　力 (m3)	埋　戻 人　力 最大幅1m未満 (m3)	撤去工 無筋con (m3)	備　考
受圧版（アンカー工1段目）	129.7				
受圧版（アンカー工2段目）	112.4				
排水溝(500×250) 新設		(2.3)			
排水溝(500×250) 撤去復旧				3.1	
礫暗渠工(Φ200)		(17.4)	(5.8)		
1号落差工		0.5	0.5	0.8	
2号落差工		0.4	0.4	0.7	
3号落差工		2.0	0.6		
既設横断排水溝 堆積土砂撤去		3.9			
合　　計	242.1	26.5	7.3	4.6	

・残土処分（床掘-埋戻）　　242.1+26.5-7.3　　=　261.3　m3

受圧版断面数量一覧表（1箇所当り）

項目	横断図	算　式	単位	アンカー工	
				1段目	2段目
床 掘	横断図1	断面数量	m2	2.2	2.0
		数量(断面×平均幅)	m3	7	6.4
	横断図2	断面数量	m2	1.5	2.2
		数量(断面×平均幅)	m3	4.8	7.0
	横断図3	断面数量	m2	3.2	1.2
		数量(断面×平均幅)	m3	10.2	3.8
	横断図4	断面数量	m2	1.9	1.8
		数量(断面×平均幅)	m3	6.1	5.8
	横断図5 (L)	断面数量	m2	1.4	2.4
		数量(断面×平均幅)	m3	4.5	7.7
	横断図5 (R)	断面数量	m2	2.0	-
		数量(断面×平均幅)	m3	6.4	-
練石積工 (妻部)	横断図1	断面数量	m2	1.7	1.4
		数量(断面×斜率1.044×両面2)		3.55	2.92
	横断図2	断面数量	m2	0.9	1.6
		数量(断面×斜率1.044×両面2)		1.88	3.34
	横断図3	断面数量	m2	2.6	0.6
		数量(断面×斜率1.044×両面2)		5.43	1.25
	横断図4	断面数量	m2	1.3	1.2
		数量(断面×斜率1.044×両面2)		2.71	2.51
	横断図5 (L)	断面数量	m2	0.8	1.8
		数量(断面×斜率1.044×両面2)		1.67	3.76
	横断図5 (R)	断面数量	m2	1.4	-
		数量(断面×斜率1.044×両面2)		2.92	-

・ 受圧版平均幅　1/2×(3.807+2.60) =　3.20　m

足場工断面計算書

アンカー工1段目

測　　点	点間距離	アンカー足場工(L側)			アンカー足場工(R側)			備考
		断　面	平　均	数　量	断　面	平　均	数　量	
L　+　39.7		5.7						L+37.0参照
L　+　37.0	2.70	5.7	5.70	15.4				
L　+　19.6	17.40	7.2	6.45	112.2				
L　+　8.7	10.90	7.2	7.20	78.5				L+19.6参照
L　+　7.7					5.3			主測線参照
主測線	7.70				5.3	5.30	40.8	
R　+　18.1	18.10				6.3	5.80	105.0	
R　+　29.8	11.70				6.7	6.50	76.1	R+32.0L参照
R　+　33.8	4.00				8.4	7.55	30.2	R+32.0R参照
R　+　35.3	1.50				8.4	8.40	12.6	〃
合　　計	74.00			206.1			264.7	

アンカー工2段目

測　　点	点間距離	アンカー足場工(L側)			アンカー足場工(R側)			備考
		断　面	平　均	数　量	断　面	平　均	数　量	
L　+　43.7		8.8						L+37.0参照
L　+　37.0	6.70	8.8	8.80	59.0				
L　+　19.6	17.40	3.9	6.35	110.5				
L　+　8.7	10.90	3.9	3.90	42.5				L+19.6参照
L　+　7.7					7.0			主測線参照
主測線	7.70				7.0	7.00	53.9	
R　+　18.1	18.10				4.2	5.60	101.4	
R　+　31.3	13.20				6.7	5.45	71.9	R+32.0参照
合　　計	74.00			212.0			227.2	

※ 足場工の両端出幅は1.5mとする。

アンカー工計算書（1）

アンカー工1段目　F170UA

名　　称	規　　格	計　　算　　式	単位	数　　量
削　　孔 （φ135mm）	軟岩	138.65	m	138.65
	礫質土	202.17	m	202.17
	（合計）		m	(340.82)
アンカー鋼材	F170UA 7×Φ15.2	357.07	m	357.07
上部マンション	Φ72 L=650 S35C	本数 19	本	19
下部マンション	Φ72 L=420 S35C	本数 19	本	19
角度調整台座	ACD-SEC-C	組数 19	組	19
ナット	M72 S45C	個数 19	個	19
ｱﾝｶｰｷｬｯﾌﾟ	L=355 アルミ鋳鉄	個数 19	個	19
補剛板	Φ420×38, Φ160 SS400 亜鉛メッキ	枚数 19	枚	19
スパットシース	Φ100 L=265 ポリエチレン	個数 19	個	19
定着体	Φ79.5 L=3400 S55C	本数 19	本	19
ABSスペーサー	Φ99.5 L=146 ABS樹脂	個数 19　×　3	個	57
頭部防錆材	2.29kg ﾌﾟﾛｺｰﾄC	箇所 19	箇所	19
注入パイプ	ﾌﾗｯﾄﾊﾟｲﾌﾟ 10～27	アンカー長　余裕長　本数 354.50　＋　1.00　×　19	m	373.5
グラウト	σck=24N/mm2	削孔長　割増係数※1 π　／　4　×　0.135 ^{2}　×　340.82　×　3.2	m3	15.61
足場工	機械足場	足場工断面計算書参照 206.1　+　264.7	空m3	470.8
ﾎﾞｰﾘﾝｸﾞﾏｼﾝ 据付撤去	上下移動	2	回	2

アンカー工計算書（2）

アンカー工1段目　F170UA

番号	箇所	削孔（m）		削孔無（m）	自由長 L-L5	定着長 L5	受圧板+角度台座厚 L6	アンカー長 L	余　長 L1	全　長 L+L1
		軟岩	礫質土							
1-1	1	7.28	7.50	0.00	9.50	6.00	0.72	15.50	0.135	15.635
1-2	1	7.27	8.01	0.00	10.00	6.00	0.72	16.00	0.135	16.135
1-3	1	7.04	8.74	0.00	10.50	6.00	0.72	16.50	0.135	16.635
1-4	1	7.31	9.47	0.00	11.50	6.00	0.72	17.50	0.135	17.635
1-5	1	7.08	10.20	0.00	12.00	6.00	0.72	18.00	0.135	18.135
1-6	1	7.34	10.94	0.00	13.00	6.00	0.72	19.00	0.135	19.135
1-7	1	7.11	11.67	0.00	13.50	6.00	0.72	19.50	0.135	19.635
1-8	1	7.88	12.40	0.00	15.00	6.00	0.72	21.00	0.135	21.135
1-9	1	7.18	15.10	0.00	17.00	6.00	0.72	23.00	0.135	23.135
1-10	1	7.18	15.10	0.00	17.00	6.00	0.72	23.00	0.135	23.135
1-11	1	7.24	14.54	0.00	16.50	6.00	0.72	22.50	0.135	22.635
1-12	1	7.48	13.30	0.00	15.50	6.00	0.72	21.50	0.135	21.635
1-13	1	7.22	12.06	0.00	14.00	6.00	0.72	20.00	0.135	20.135
1-14	1	7.46	10.82	0.00	13.00	6.00	0.72	19.00	0.135	19.135
1-15	1	7.20	9.58	0.00	11.50	6.00	0.72	17.50	0.135	17.635
1-16	1	7.44	8.84	0.00	11.00	6.00	0.72	17.00	0.135	17.135
1-17	1	7.14	8.14	0.00	10.00	6.00	0.72	16.00	0.135	16.135
1-18	1	7.34	7.44	0.00	9.50	6.00	0.72	15.50	0.135	15.635
1-19	1	7.46	8.32	0.00	10.50	6.00	0.72	16.50	0.135	16.635
合計	19	138.65	202.17	0.00			13.68	354.50		357.065

アンカー工計算書（1）

アンカー工2段目　F170UA

名　　称	規　　格	計　　算　　式	単位	数　　量
削　　孔 （φ135mm）	軟岩	136.46	m	136.46
	礫質土	198.36	m	198.36
	（合計）		m	(334.82)
アンカー鋼材	F170UA 7×Φ15.2	351.07	m	351.07
上部マンション	Φ72 L=650 S35C	本数 19	本	19
下部マンション	Φ72 L=420 S35C	本数 19	本	19
角度調整台座	ACD-SEC-C	組数 19	組	19
ナット	M72 S45C	個数 19	個	19
ｱﾝｶｰｷｬｯﾌﾟ	L=355 アルミ鋳鉄	個数 19	個	19
補剛板	Φ420×38, Φ160 SS400 亜鉛メッキ	枚数 19	枚	19
スパットシース	Φ100 L=265 ポリエチレン	個数 19	個	19
定着体	Φ79.5 L=3400 S55C	本数 19	本	19
ABSスペーサー	Φ99.5 L=146 ABS樹脂	個数 19　×　3	個	57
頭部防錆材	2.29kg ﾌﾟﾛｺｰﾄC	箇所 19	箇所	19
注入パイプ	ﾌﾗｯﾄﾊﾟｲﾌﾟ 10～27	アンカー長　余裕長　本数 348.50　＋　1.00　×　19	m	367.5
グラウト	σck=24N/mm2	削孔長　割増係数※1 π　／　4　×　0.135 ^{2}　×　334.82　×　3.2	m3	15.34
足場工	機械足場	足場工断面計算書参照 212.0　+　227.2	空m3	439.2
ﾎﾞｰﾘﾝｸﾞﾏｼﾝ 据付撤去	上下移動	2	回	2

アンカー工計算書（2）　　アンカー工2段目　F170UA

番号	箇所	削孔（m）		削孔無（m）	自由長 L-L5	定着長 L5	受圧板+角度台座厚 L6	アンカー長 L	余　長 L1	全　長 L+L1
		軟岩	礫質土							
2-1	1	7.05	8.23	0.00	10.00	6.00	0.72	16.00	0.135	16.135
2-2	1	7.05	8.23	0.00	10.00	6.00	0.72	16.00	0.135	16.135
2-3	1	7.08	8.70	0.00	10.50	6.00	0.72	16.50	0.135	16.635
2-4	1	7.42	9.36	0.00	11.50	6.00	0.72	17.50	0.135	17.635
2-5	1	7.26	10.02	0.00	12.00	6.00	0.72	18.00	0.135	18.135
2-6	1	7.09	10.69	0.00	12.50	6.00	0.72	18.50	0.135	18.635
2-7	1	7.43	11.35	0.00	13.50	6.00	0.72	19.50	0.135	19.635
2-8	1	7.26	12.02	0.00	14.00	6.00	0.72	20.00	0.135	20.135
2-9	1	7.10	12.68	0.00	14.50	6.00	0.72	20.50	0.135	20.635
2-10	1	7.10	14.68	0.00	16.50	6.00	0.72	22.50	0.135	22.635
2-11	1	7.10	14.68	0.00	16.50	6.00	0.72	22.50	0.135	22.635
2-12	1	7.24	14.04	0.00	16.00	6.00	0.72	22.00	0.135	22.135
2-13	1	7.15	12.63	0.00	14.50	6.00	0.72	20.50	0.135	20.635
2-14	1	7.07	11.21	0.00	13.00	6.00	0.72	19.00	0.135	19.135
2-15	1	7.49	9.79	0.00	12.00	6.00	0.72	18.00	0.135	18.135
2-16	1	7.40	8.38	0.00	10.50	6.00	0.72	16.50	0.135	16.635
2-17	1	7.01	7.77	0.00	9.50	6.00	0.72	15.50	0.135	15.635
2-18	1	7.06	7.22	0.00	9.00	6.00	0.72	15.00	0.135	15.135
2-19	1	7.10	6.68	0.00	8.50	6.00	0.72	14.50	0.135	14.635
合計	19	136.46	198.36	0.00			13.68	348.50		351.065

数量内訳

第　A-1　号　　数量計算書　　受圧版（1段目）

現場打ち受圧版

一 般 図 S=1:30

断 面 図

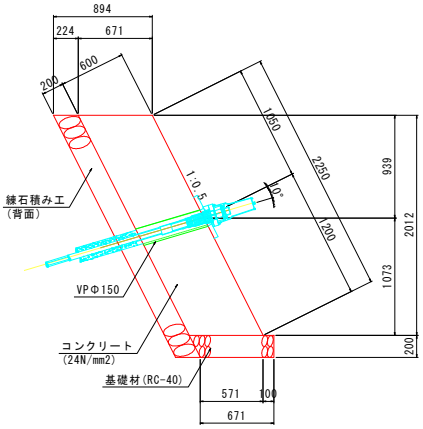

正 面 図

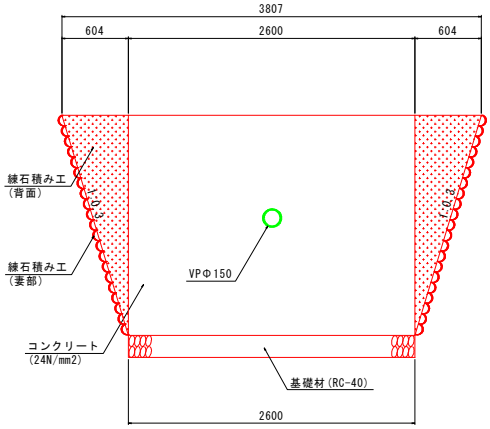

（1式当り）

名　　称	品質･規格･形状･寸法	算　　式	数　　量	単位	摘　　要
断面数量対象	1-1～3	横断図1	3	箇所	
	1-4～8	横断図2	5	箇所	
	1-9～13	横断図3	5	箇所	
	1-14～16	横断図4	3	箇所	
	1-17～18	横断図5(L)	2	箇所	
	1-19	横断図5®	1	箇所	
	合 計		19	箇所	
【材　料】					
コンクリート	24N/mm2	0.671×2.012×2.60×19	66.69	m3	
型　枠		(2.25×2.60+0.671×2.012×2)×19	162.45	m2	
鉄　筋	SD345 D13	41×19	779	kg	配筋図参照
	SD345 D16～25	(105+227+94)×19	8094	kg	〃
基礎砕石	RC-40 t=200	1/2×(0.771+0.671)×19	13.70	m2	
練石積工	背 面	{1/2×(3.807+2.60)×2.012+2.60×0.20}×1.118×19	147.96		
	妻 部	3.55×3+1.88×5+5.43×5+2.71×3+1.67×2+2.92×1	61.59		
	合 計		209.55	m2	
塩ビ管	VPΦ150	0.61×19	11.59	m	
足場工	単管傾斜足場	2.25×2.60×19	111.15	掛m2	
【土　工】					
床　掘	機械0.1m3級	7.0×3+4.8×5+10.2×5+6.1×3+4.5×2+6.4×1	129.7	m3	

数量内訳

第　A-1　号	数量計算書	受圧版（2段目）

現場打ち受圧版

一 般 図 S=1:30

断 面 図

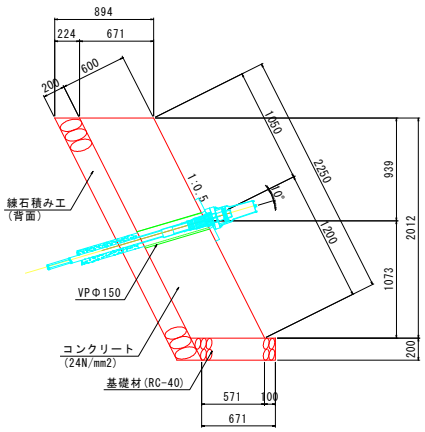

正 面 図

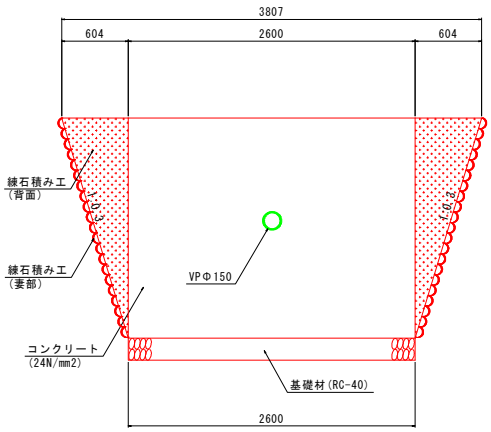

（1式当り）

名　　称	品質･規格･形状･寸法	算　　式	数　量	単位	摘　　要
断面数量対象	2-1～4	横断図1	4	箇所	
	2-5～9	横断図2	5	箇所	
	2-10～14	横断図3	5	箇所	
	2-15～17	横断図4	3	箇所	
	2-18～19	横断図5	2	箇所	
	合 計		19	箇所	
【材　料】					
コンクリート	24N/mm2	0.671×2.012×2.60×19	66.69	m3	
型　枠		(2.25×2.60+0.671×2.012×2)×19	162.45	m2	
鉄　筋	SD345 D13	41×19	779	kg	配筋図参照
	SD345 D16～25	(105+227+94)×19	8094	kg	〃
基礎砕石	RC-40 t=200	1/2×(0.771+0.671)×19	13.70	m2	
練石積工	背 面	{1/2×(3.807+2.60)×2.012+2.60×0.20}×1.118×19	147.96		
	妻 部	2.92×4+3.34×5+1.25×5+2.51×3+3.76×2	49.68		
	合 計		197.64	m2	
塩ビ管	VPΦ150	0.61×19	11.59	m	
足場工	単管傾斜足場	2.25×2.60×19	111.15	掛m2	
【土　工】					
床　掘	機械0.1m3級	6.4×4+7.0×5+3.8×5+5.8×3+7.7×2	112.4	m3	

数量内訳

第　A-1　号　　数量計算書　　受圧版　袖コンクリート（水路部1～2段目）

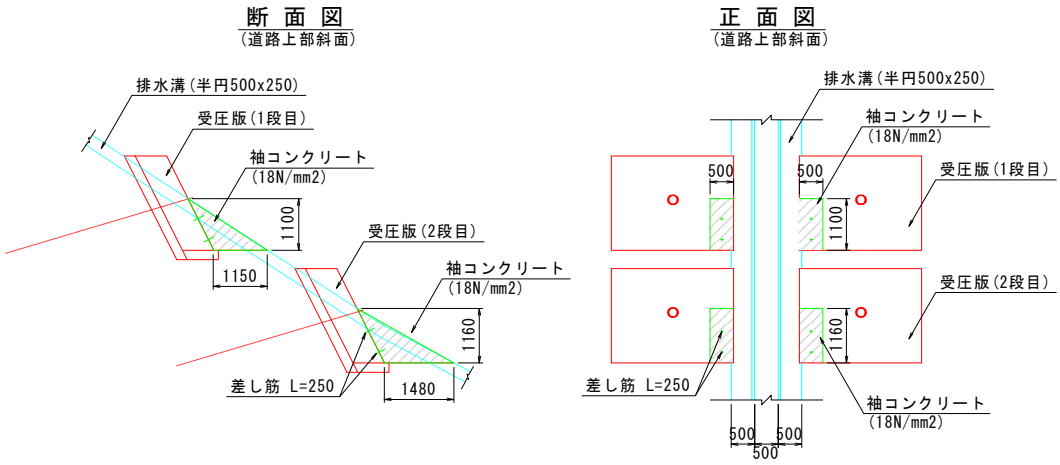

(1式当り)

名　　称	品質･規格･形状･寸法	算　　式	数　量	単位	摘　　要
コンクリート	18N/mm2	(1/2×1.15×1.10+1/2×1.48×1.16)×0.50×2	1.49	m3	
型　枠		(1/2×1.15×1.10+1/2×1.48×1.16)×2×2	5.96	m2	
差し筋	SD395 D13	0.25×2×4×0.995	2.0	kg	

数量内訳

第　A-1　号	数量計算書	排水溝(500×250) 新設

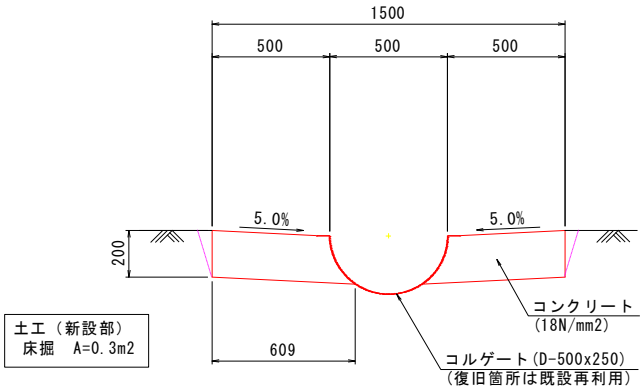

※1 既存施設の撤去については、コンクリート(無筋)を対象とする。
※2 コンクリート厚は想定のため、現況施設に合わせて変更すること。

(1式当り)

名　　称	品質･規格･形状･寸法	算　　式	数　量	単位	摘　　要
延　長		延長調書参照	7.60	m	
【材　料】					
コルゲート	D-500×250	7.60	7.60	m	
コンクリート	18N/mm2	1/2×(0.50+0.609)×0.20×2×7.60	1.69	m3	
型　枠		0.20×2×7.60	3.04	m2	
【土　工】					
床　掘	人　力	0.3×7.60	2.3	m3	

数量内訳

第　A-1　号　　数量計算書　　排水溝(500×250) 撤去復旧

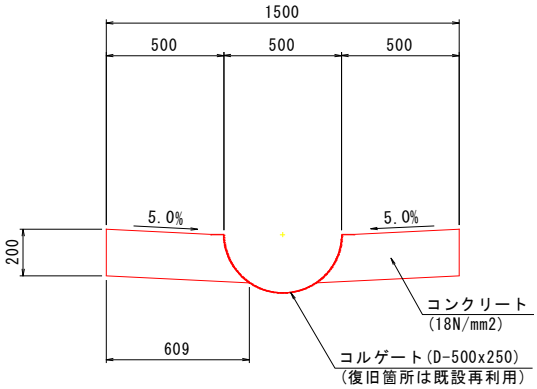

※1 既存施設の撤去については、コンクリート(無筋)を対象とする。
※2 コンクリート厚は想定のため、現況施設に合わせて変更すること。

(1式当り)

名　　称	品質･規格･形状･寸法	算　　式	数　量	単位	摘　　要
延　長		延長調書参照	14.20	m	
【材　料】					
コンクリート	18N/mm2	1/2×(0.50+0.609)×0.20×2×14.20	3.15	m3	
型　枠		0.20×2×14.20	5.68	m2	
【撤 去 工】					
無筋ｺﾝｸﾘｰﾄ	人力	1/2×(0.50+0.609)×0.20×2×14.20	3.1	m3	

数量内訳

第　A-1　号　　数量計算書　　**礫暗渠工（Φ200）**

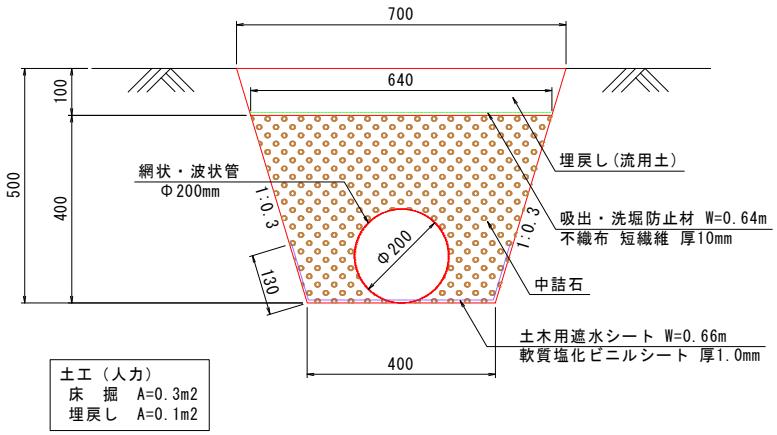

（1式当り）

名　　称	品質･規格･形状･寸法	算　　式	数　量	単位	摘　　要
延　長		延長調書参照	58.00	m	
【材　料】					
中 詰 石		{1/2×(0.64+0.40)×0.40-π/4×0.20^2}×58.00	10.24	m3	
網状・波状管	Φ200	58.00	58.00	m	
遮水シート	軟質塩化ﾋﾞﾆﾙｼｰﾄ 1.0mm	0.66×58.00	38.28	m2	
吸出・洗堀防止材	不織布短繊維 10mm	0.64×58.00	37.12	m2	
【土　工】					
床　掘	人　力	0.3×58.00	17.4	m3	
埋戻し	人　力	0.1×58.00	5.8	m3	

数量内訳

第　A-1　号　　数量計算書　　**1号落差工**

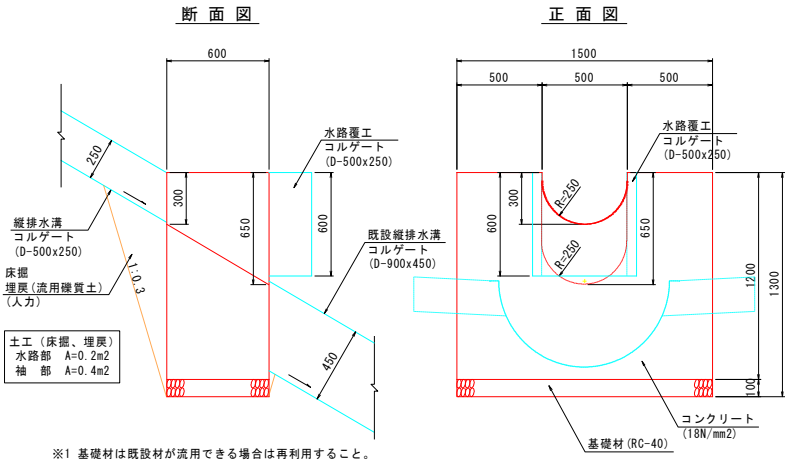

※1 基礎材は既設材が流用できる場合は再利用すること。

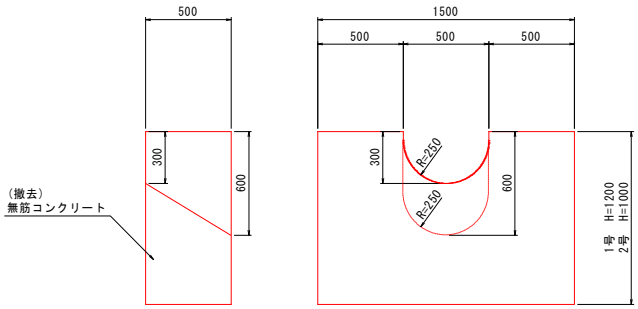

(1箇所当り)

名　　称	品質･規格･形状･寸法	算　　式	数　量	単位	摘　　要
【材　料】					
コンクリート	18N/mm2	{1.50×1.20-(π/4×0.50^2×1/2+0.225×0.50)}×0.60	0.95	m3	
型　枠		{1.50×1.20-(π/4×0.50^2×1/2+0.225×0.50)}×2	4.89	m2	
		+(1.20+0.225)×0.60×2			
基礎砕石	RC-40　t=100	1.50×0.60	0.90	m2	
コルゲート	D-500×250	0.60	0.60	m	
【撤 去 工】					
無筋ｺﾝｸﾘｰﾄ	人力	{1.50×1.20-(π/4×0.50^2×1/2+0.20×0.50)}×0.50	0.8	m3	
【土　工】					
床　掘	人　力	0.2×0.50+0.4×1.0	0.5	m3	
埋　戻	人力、流用礫質土	0.2×0.50+0.4×1.0	0.5	m3	

数量内訳

第　A-1　号　　数量計算書　　**2号落差工**

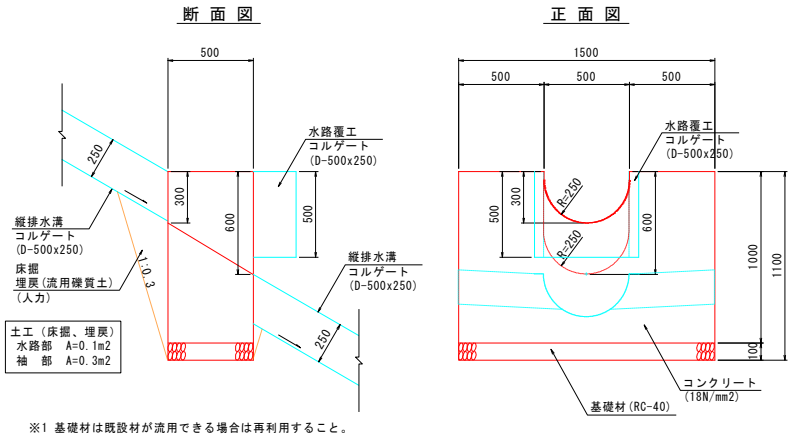

※1 基礎材は既設材が流用できる場合は再利用すること。

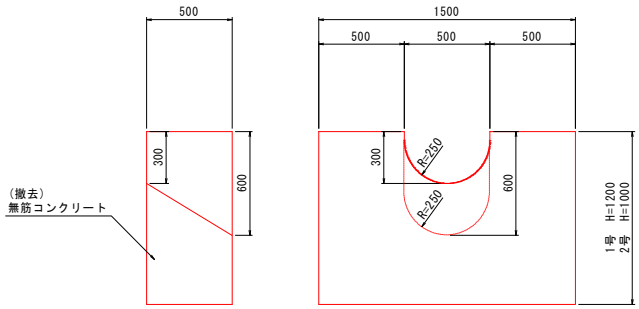

(1箇所当り)

名　　称	品質･規格･形状･寸法	算　　式	数　量	単位	摘　　要
【材　料】					
コンクリート	18N/mm2	{1.50×1.00-(π/4×0.50^2×1/2+0.20×0.50)}×0.50	0.65	m3	
型　枠		{1.50×1.00-(π/4×0.50^2×1/2+0.20×0.50)}×2	3.80	m2	
		+(1.00+0.20)×0.50×2			
基礎砕石	RC-40　t=100	1.50×0.50	0.75	m2	
コルゲート	D-500×250	0.50	0.50	m	
【撤 去 工】					
無筋ｺﾝｸﾘｰﾄ	人力	{1.50×1.00-(π/4×0.50^2×1/2+0.20×0.50)}×0.50	0.7	m3	
【土　工】					
床　掘	人　力	0.1×0.50+0.3×1.0	0.4	m3	
埋　戻	人力、流用礫質土	0.1×0.50+0.3×1.0	0.4	m3	

数量内訳

第　A-1　号　　数量計算書　　**3号落差工**

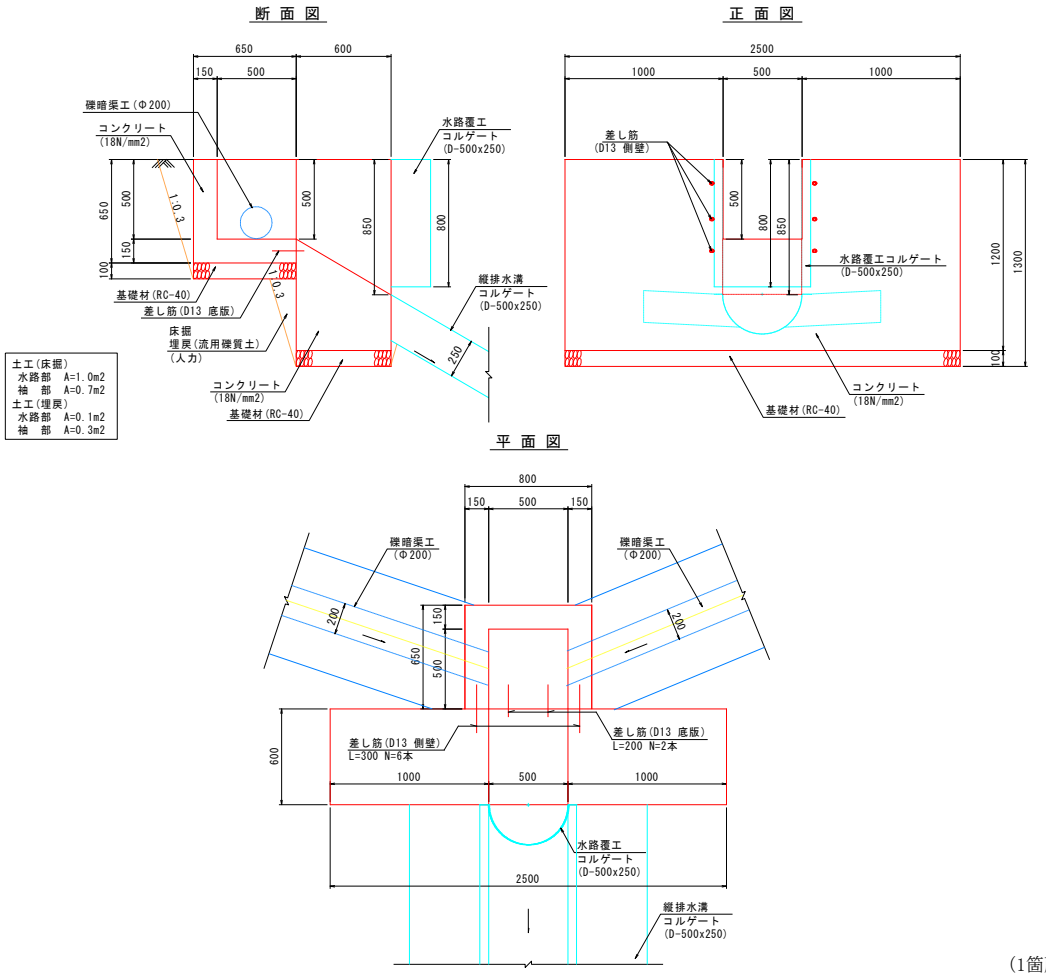

(1箇所当り)

名　　称	品質･規格･形状･寸法	算　　式	数　量	単位	摘　　要
【材　料】					
コンクリート	18N/mm2	{2.50×1.20-0.50×1/2×(0.50+0.85)}×0.60	1.80	m3	
		+0.80×0.65×0.65-0.50×0.50×0.50-π/4×0.20^2×0.15×2			
型　枠		{2.50×1.20-0.50×1/2×(0.50+0.85)+0.60×1/2×(0.50+0.85)}×2	7.66	m2	
		+(0.80+0.50+0.65+0.50)×0.65-π/4×0.20^2×2			
基礎砕石	RC-40 t=100	2.50×0.60+0.80×0.65	2.02	m2	
コルゲート	D-500×250	0.80	0.80	m	
差し筋	SD345 D13	(0.30×6+0.20×2)×0.995	2.19	kg	
【土　工】					
床　掘	人　力	1.0×0.80+0.7×1.7	2.0	m3	
埋　戻	人力、流用礫質土	0.1×0.80+0.3×1.7	0.6	m3	

数量内訳

第　A-1　号　　数量計算書　　仮設モノレール

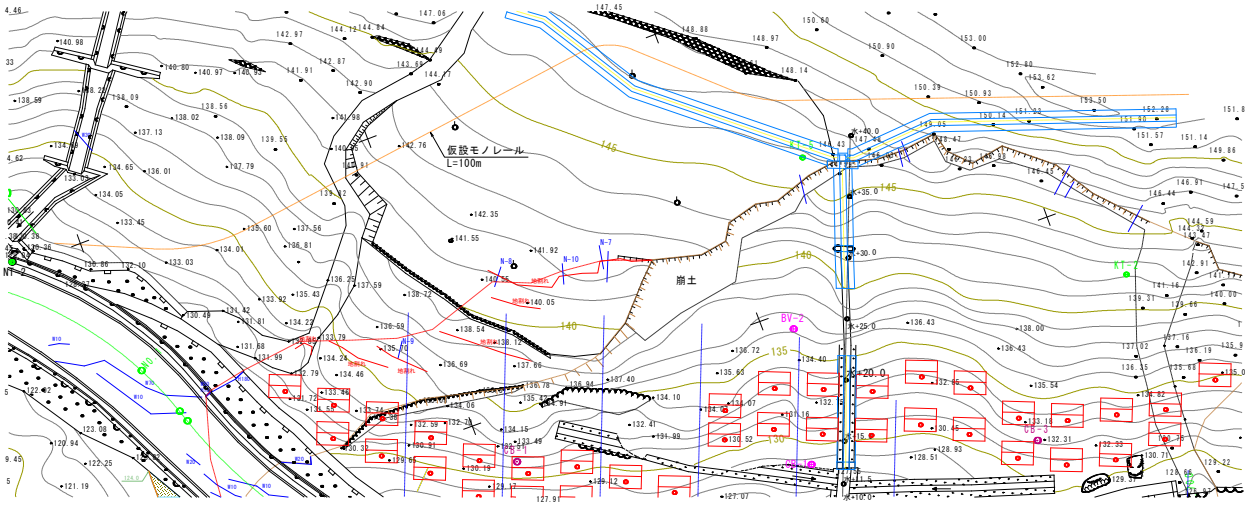

（1式当り）

名　　称	品質･規格･形状･寸法	算　　式	数　　量	単位	摘　　要
仮設モノレール		100.0	100.0	m	

数量内訳

第　A-1　号　　数量計算書　　既設横断排水溝(半円500×250) 堆積土砂撤去

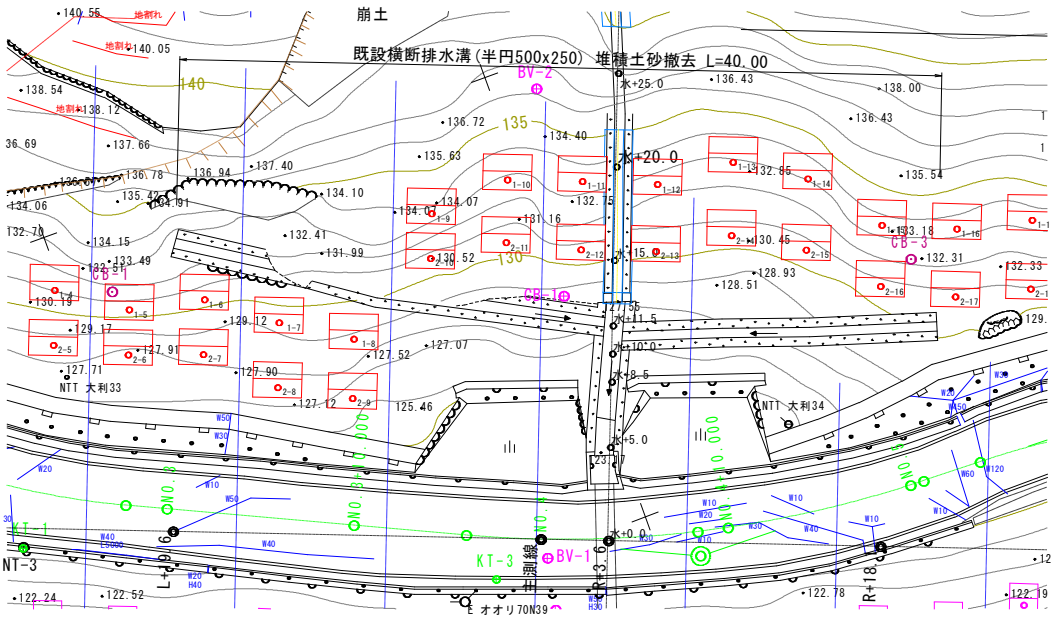

(1式当り)

名　　称	品質･規格･形状･寸法	算　　式	数　　量	単位	摘　　要
延　長		平面図より	40.0	m	
床　掘	人　力	π/4×0.50^2×1/2×40.0	3.9	m3	